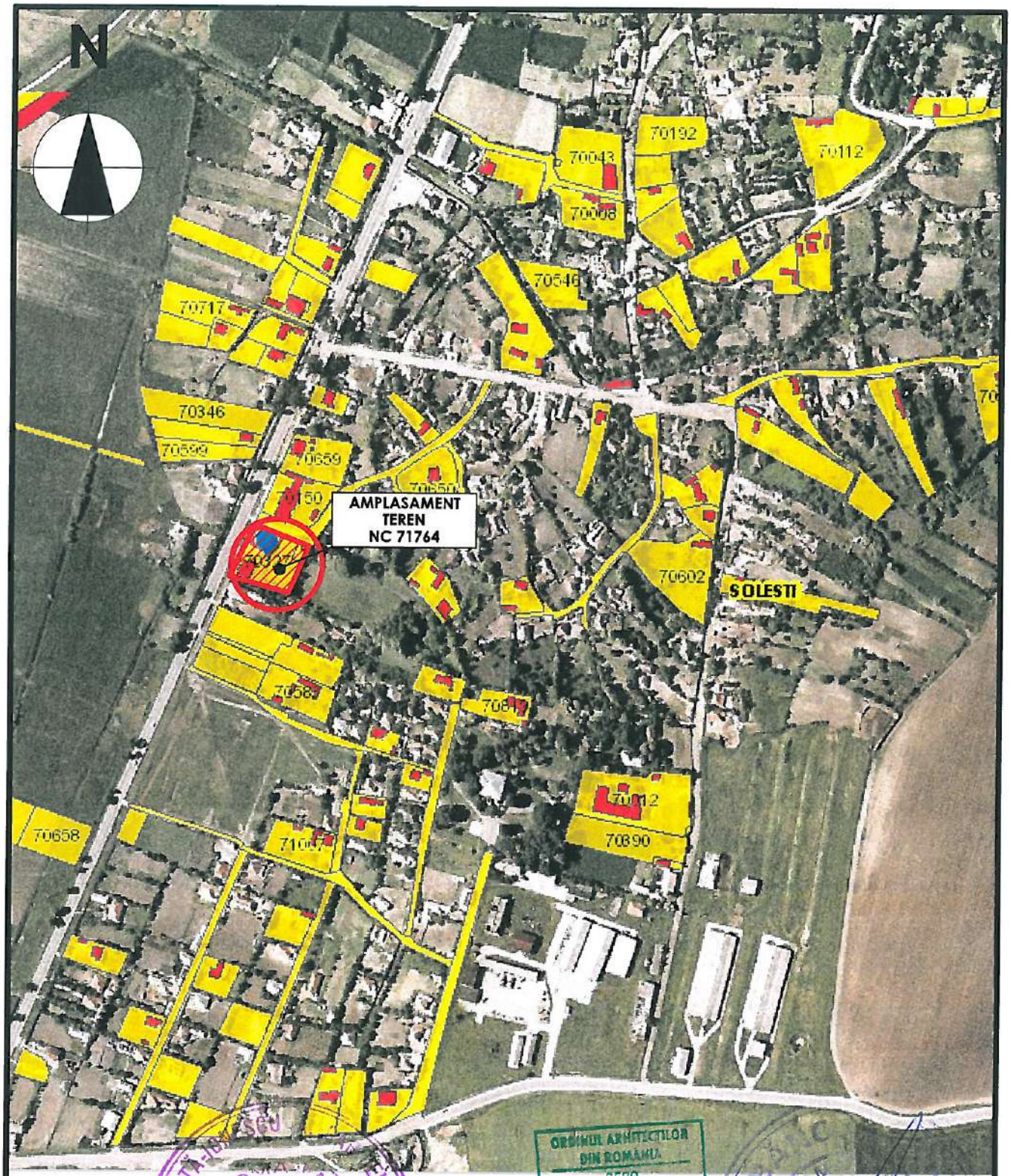

ORDINUL ARHITECTILOR DIN ROMANIA
6539
Mihai BURA
Arhitect cu drept de semnătură

VERIFICATOR/ EXPERT		SEMNATURA	CERINTA	REFERAT/ EXPERTIZA	NR./DATA
mbr STUDIO PLAN				Beneficiar:	
	S.C. MBR STUDIO PLAN S.R.L C.I.F. 40719596 - TEL. 0745.682.785			COMUNA SOLESTI	PROIECT 30/2022
SPECIFICATIE	NUME	SEMNATURA	Scara: 1:5000	Titlu proiect: CONSTRUIRE CENTRU COMUNITAR INTEGRAT IN COMUNA SOLESTI, JUDETUL VASLUI	FAZA
Sef proiect	Arh. Mihai Bura			Adresa: sat Solesti, com. Solesti, jud. Vaslui	P.th+D.e
Proiectat	Conform P.U.G		Data: IUNIE 2022	Titlu plansa: PLAN DE INCADRARE IN ZONA	PLANSA
Desenat	Conform P.U.G				A.00

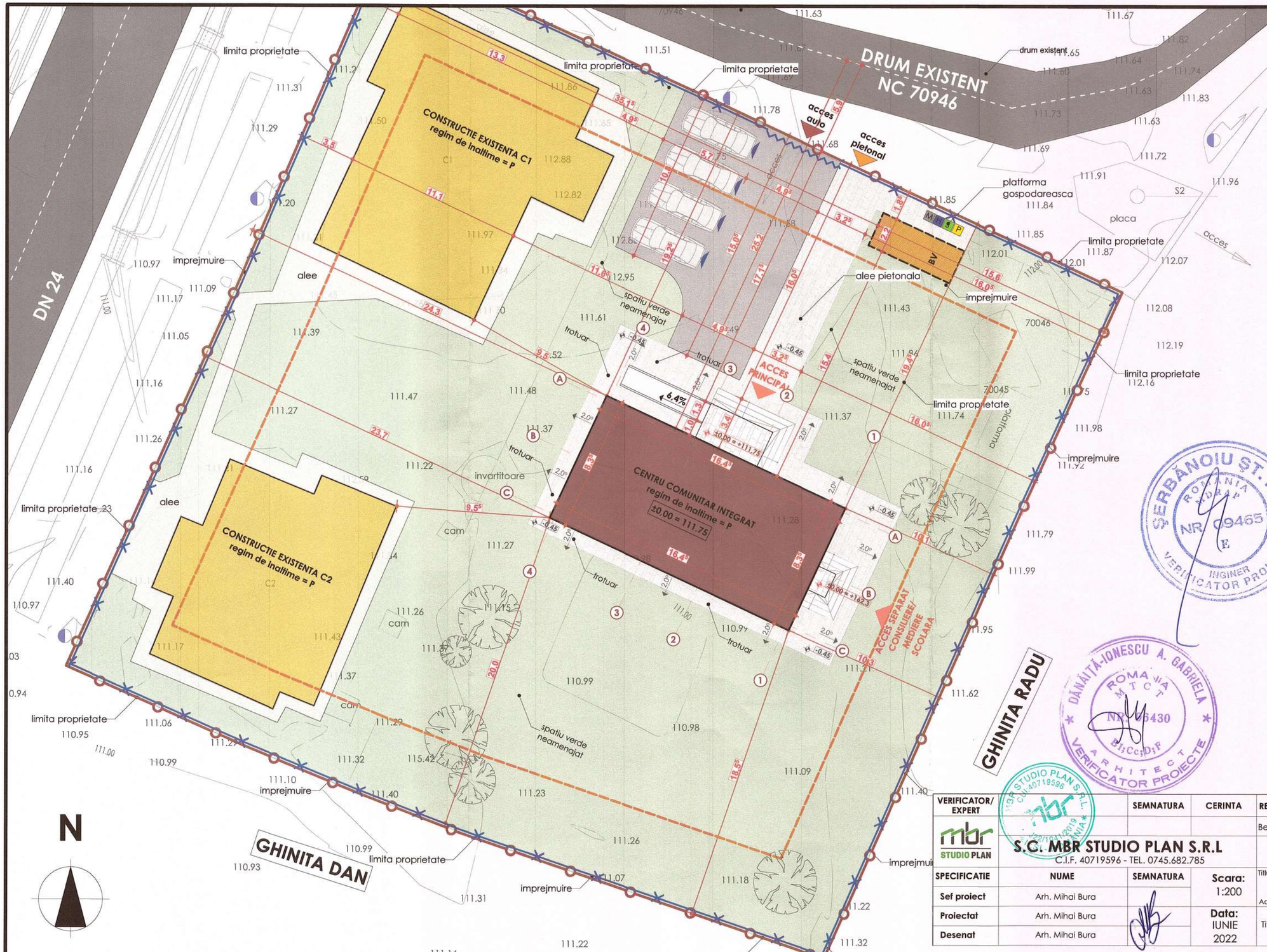

INDICATORI TEHNICI GENERALI:

Suprafata teren	**2404,0m²**
Suprafata construita - parter (constructie propusa)	137,3m²
Suprafata construita - parter (constructie existenta - C1)	207,0m²
Suprafata construita - parter (constructie existenta - C2)	152,0m²
Suprafata construita (constructii existente + constructia propusa	**496,3m²**
Suprafata spatii verzi	1439,4m²
Imprejmuire teren proprietate	195,5m
Procentul de ocupare al terenului	**20,6 %**
Coeficientul de utilizare al terenului	**0,206**

INDICATORI TEHNICI GENERALI - CONSTRUCTIE PROPUSA:

Functiune - Centru comunitar integrat	
Suprafata teren	**2404,0m²**
Suprafata construita - parter (fara terase)	137,3m²
Suprafata construita - parter (cu terase)	149,1m²
Suprafata construita	**137,3m²**
Suprafata construita desfasurata (fara terase)	**137,3m²**
Suprafata construita desfasurata (cu terase)	**149,1m²**
Suprafata utila - parter (fara terase)	112,75m²
Suprafata utila - parter (cu terase)	132,30m²
Suprafata utila desfasurata (fara terase)	**112,75m²**
Suprafata utila desfasurata (cu terase)	**132,30m²**
Regim de inaltime	P
Inaltime maxima(de la CTA la coama)	**5,35m**
Suprafata circulatii auto si parcaje	136,8m²
Suprafata platforma punct gospodaresc	10,5m²
Suprafata trotuare si scari exterioare	101,0m²
Suprafata alee pietonala	49,0m²
Numar locuri de parcare propuse	4

LEGENDA:

- Limita juridica proprietate
- Retragere aliniament
- Imprejmuire
- Constructii existente
- Constructie propusa
- Platforma punct gospodaresc
- Parcare / alee auto
- Strada
- Spatiu verde neamenajat
- Spatiu neamenajat
- M H S P Punct gospodareasc
- Locuri de parcare
- Acces pietonal
- Acces auto
- Acces principal

CONSTRUCTIILE PROIECTATE SE INCADREAZA IN:

CATEGORIA DE IMPORTANTA "C"
(conf.HGR nr. 766/1997)
CLASA DE IMPORTANTA "III"
(conf. Cod de proiectare seismic P100/1-2013)
GRADUL DE REZISTENTA LA FOC "II"
(Conf. Normativ de siguranta la foc a constructiilor P118/1999)

VERIFICATOR/ EXPERT		SEMNATURA	CERINTA	REFERAT/ EXPERTIZA	NR./DATA
mbr STUDIO PLAN	S.C. MBR STUDIO PLAN S.R.L C.I.F. 40719596 - TEL. 0745.682.785			Beneficiar:	
				COMUNA SOLESTI	PROIECT 30/2022
SPECIFICATIE	NUME	SEMNATURA	Scara: 1:200	Titlu proiect: CONSTRUIRE CENTRU COMUNITAR INTEGRAT IN COMUNA SOLESTI, JUDETUL VASLUI	FAZA
Sef proiect	Arh. Mihai Bura			Adresa: sat Solesti, com. Solesti, jud. Vaslui	P.th.+D.e
Proiectat	Arh. Mihai Bura		Data: IUNIE 2022	Titlu plansa: PLAN DE SITUATIE	PLANSA
Desenat	Arh. Mihai Bura				A.01

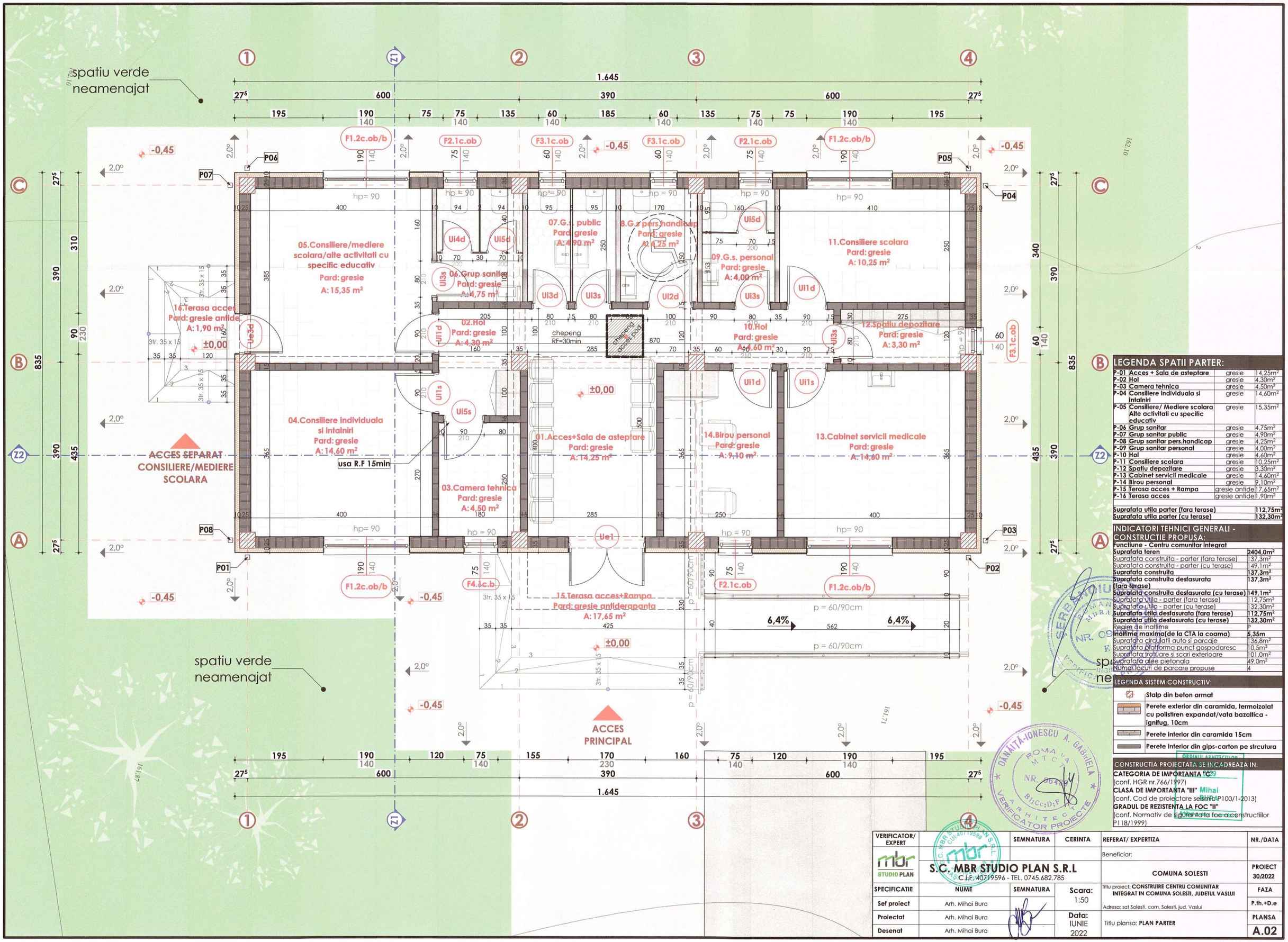

LEGENDA SPATII PARTER:

P-01	Acces + Sala de asteptare	gresie	14,25m²
P-02	Hol	gresie	4,30m²
P-03	Camera tehnica	gresie	4,50m²
P-04	Consiliere individuala si intalniri	gresie	14,60m²
P-05	Consiliere/ Mediere scolara Alte activitati cu specific educativ	gresie	15,35m²
P-06	Grup sanitar	gresie	4,75m²
P-07	Grup sanitar public	gresie	4,90m²
P-08	Grup sanitar pers.handicap	gresie	4,25m²
P-09	Grup sanitar personal	gresie	4,00m²
P-10	Hol	gresie	4,60m²
P-11	Consiliere scolara	gresie	10,25m²
P-12	Spatiu depozitare	gresie	3,30m²
P-13	Cabinet servicii medicale	gresie	14,60m²
P-14	Birou personal	gresie	9,10m²
P-15	Terasa acces + Rampa	gresie antide	17,65m²
P-16	Terasa acces	gresie antide	1,90m²
Suprafata utila parter (fara terase)			112,75m²
Suprafata utila parter (cu terase)			132,30m²

INDICATORI TEHNICI GENERALI - CONSTRUCTIE PROPUSA:

Functiune - Centru comunitar integrat	
Suprafata teren	2404,0m²
Suprafata construita - parter (fara terase)	137,3m²
Suprafata construita - parter (cu terase)	149,1m²
Suprafata construita	137,3m²
Suprafata construita desfasurata (fara terase)	137,3m²
Suprafata construita desfasurata (cu terase)	149,1m²
Suprafata utila - parter (fara terase)	112,75m²
Suprafata utila - parter (cu terase)	132,30m²
Suprafata utila desfasurata (fara terase)	112,75m²
Suprafata utila desfasurata (cu terase)	132,30m²
Regim de inaltime	P
Inaltime maxima(de la CTA la coama)	5,35m
Suprafata circulatii auto si parcaje	136,8m²
Suprafata platforma punct gospodaresc	10,5m²
Suprafata trotuare si scari exterioare	101,0m²
Suprafata alee pietonala	49,0m²
Numar locuri de parcare propuse	4

LEGENDA SISTEM CONSTRUCTIV:

- Stalp din beton armat
- Perete exterior din caramida, termoizolat cu polistiren expandat/vata bazaltica - ignifug, 10cm
- Perete interior din caramida 15cm
- Perete interior din gips-carton pe strcutura

CONSTRUCTIA PROIECTATA SE INCADREAZA IN:

CATEGORIA DE IMPORTANTA "C"
(conf. HGR nr.766/1997)
CLASA DE IMPORTANTA "III"
(conf. Cod de proiectare seismica P100/1-2013)
GRADUL DE REZISTENTA LA FOC "II"
(conf. Normativ de siguranta la foc a constructiilor P118/1999)

VERIFICATOR/ EXPERT		SEMNATURA	CERINTA	REFERAT/ EXPERTIZA	NR./DATA
mbr STUDIO PLAN	S.C. MBR STUDIO PLAN S.R.L C.I.F. 40719596 - TEL. 0745.682.785			Beneficiar: COMUNA SOLESTI	PROIECT 30/2022
SPECIFICATIE	NUME	SEMNATURA	Scara: 1:50	Titlu proiect: CONSTRUIRE CENTRU COMUNITAR INTEGRAT IN COMUNA SOLESTI, JUDETUL VASLUI	FAZA
Sef proiect	Arh. Mihai Bura			Adresa: sat Solesti, com. Solesti, jud. Vaslui	P.th.+D.e
Proiectat	Arh. Mihai Bura		Data: IUNIE 2022	Titlu plansa: PLAN PARTER	PLANSA
Desenat	Arh. Mihai Bura				A.02

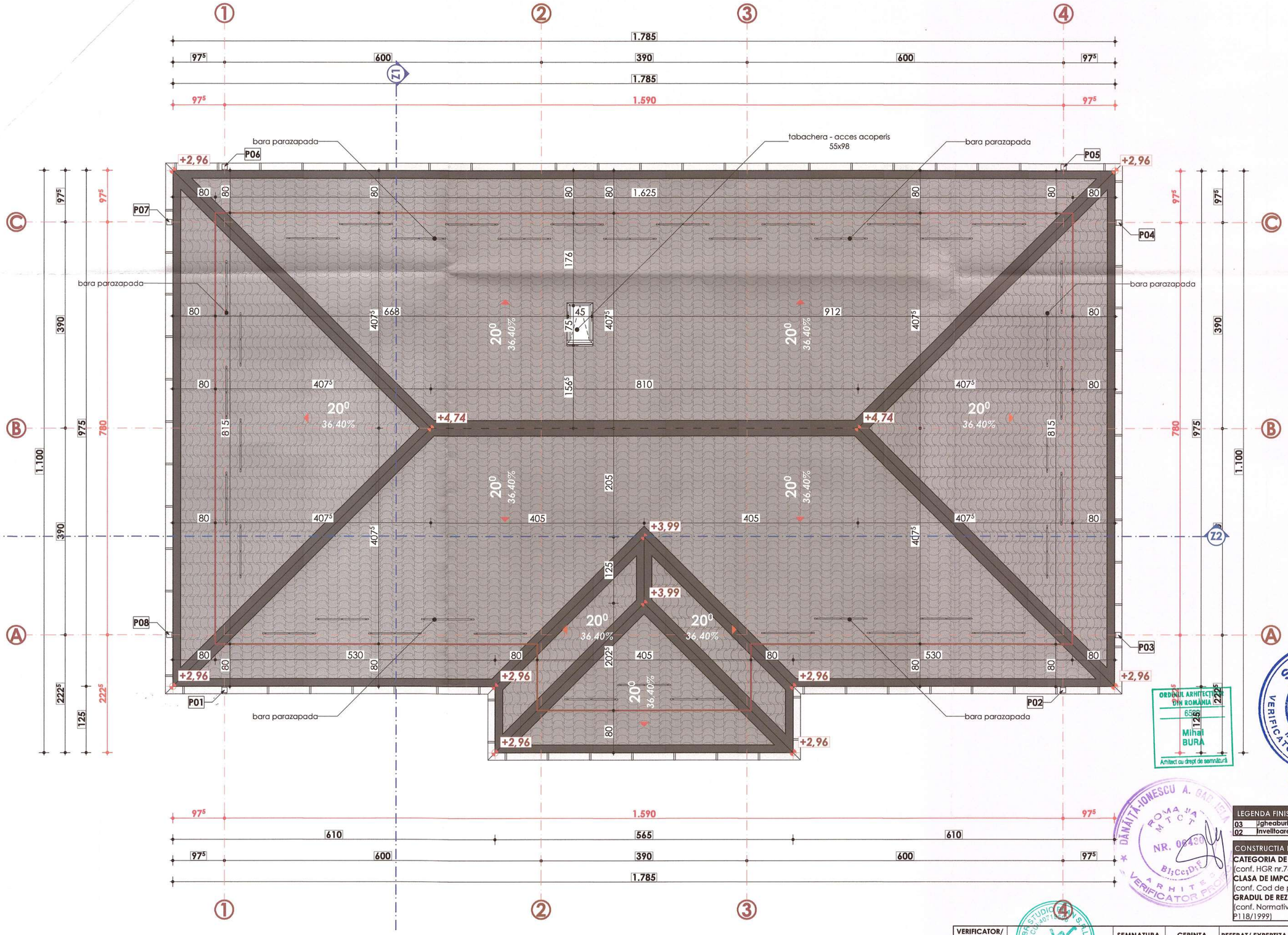

ORDINUL ARHITECȚILOR DIN ROMÂNIA
658
Mihai BURA
Arhitect cu drept de semnătură

ȘERBĂNOIU ST. ION
ROMÂNIA MEDRAP
NR. 09465
INGINER VERIFICATOR PROIECTE

DĂNĂILĂ-IONESCU A. GABRIELA
ROMÂNIA MTCT
NR. 08430
B1;C1;D1;E1
ARHITECT VERIFICATOR PROIECTE

LEGENDA FINISAJE:

03	Jgheaburi si burlane din tabla, culoare gri
02	Invelitoare din tabla ondulata, culoare antracit

CONSTRUCTIA PROIECTATA SE INCADREAZA IN:

CATEGORIA DE IMPORTANTA "C"
(conf. HGR nr.766/1997)
CLASA DE IMPORTANTA "III"
(conf. Cod de proiectare seismic P100/1-2013)
GRADUL DE REZISTENTA LA FOC "II"
(conf. Normativ de siguranta la foc a constructiilor P118/1999)

VERIFICATOR/ EXPERT		SEMNATURA	CERINTA	REFERAT/ EXPERTIZA	NR./DATA
mbr STUDIO PLAN	S.C. MBR STUDIO PLAN S.R.L. C.I.F. 40719596 - TEL. 0745.682.785			Beneficiar:	
				COMUNA SOLESTI	PROIECT 30/2022
SPECIFICATIE	NUME	SEMNATURA	Scara: 1:50	Titlu proiect: CONSTRUIRE CENTRU COMUNITAR INTEGRAT IN COMUNA SOLESTI, JUDETUL VASLUI	FAZA
Sef proiect	Arh. Mihai Bura			Adresa: sat Solesti, com. Solesti, jud. Vaslui	P.th.+D.e
Proiectat	Arh. Mihai Bura		Data: IUNIE 2022	Titlu plansa: PLAN INVELITOARE	PLANSA
Desenat	Arh. Mihai Bura				A.03

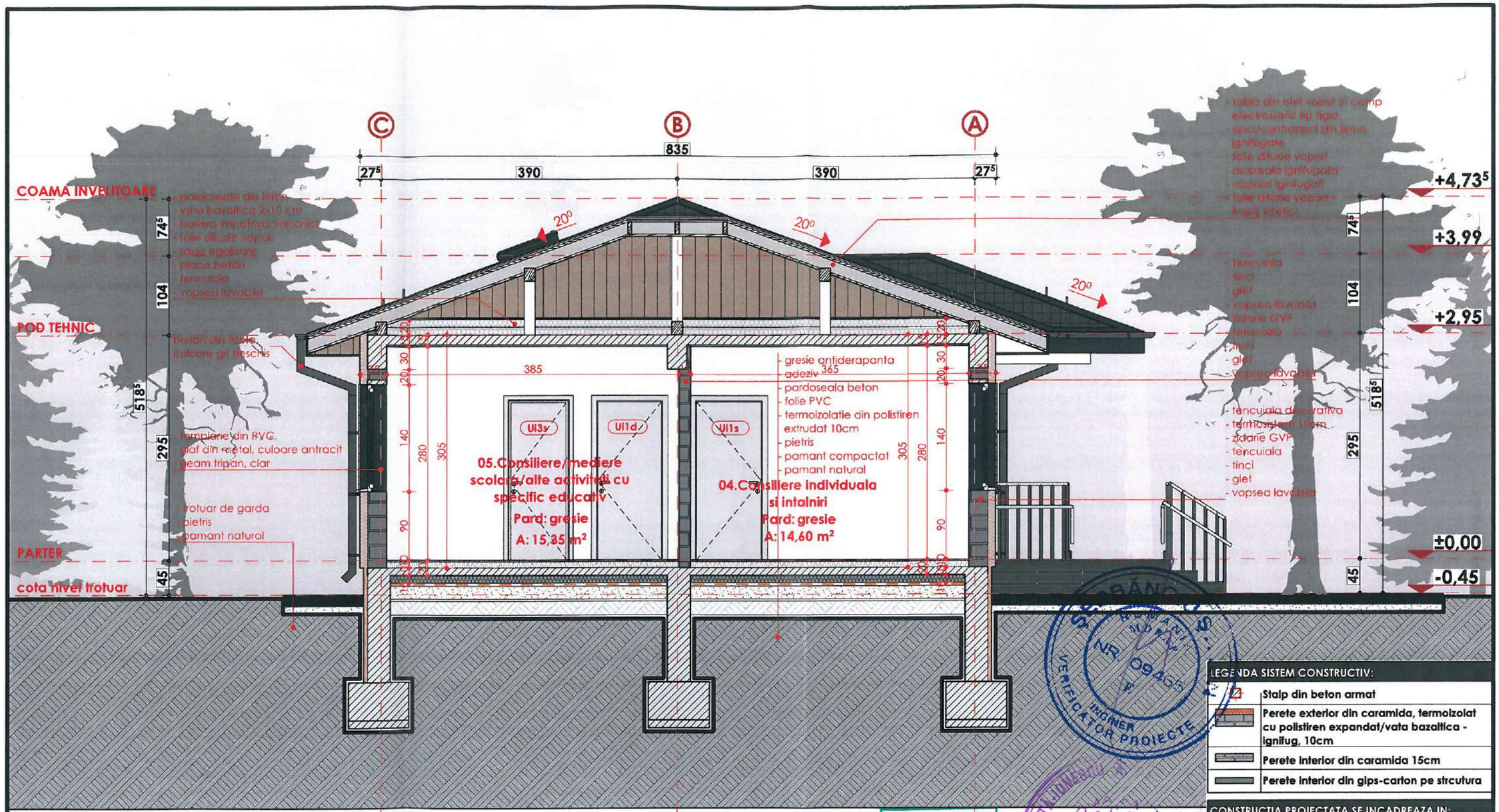

LEGENDA SISTEM CONSTRUCTIV:	
	Stalp din beton armat
	Perete exterior din caramida, termoizolat cu polistiren expandat/vata bazaltica - ignifug, 10cm
	Perete interior din caramida 15cm
	Perete interior din gips-carton pe strcutura

CONSTRUCTIA PROIECTATA SE INCADREAZA IN:

CATEGORIA DE IMPORTANTA "C"
(conf. HGR nr.766/1997)
CLASA DE IMPORTANTA "III"
(conf. Cod de proiectare seismic P100/1-2013)
GRADUL DE REZISTENTA LA FOC "II"
(conf. Normativ de siguranta la foc a constructiilor P118/1999)

ORDINUL ARHITECTILOR DIN ROMANIA
6539
Mihai BURA
Arhitect cu drept de semnatura

VERIFICATOR/ EXPERT		SEMNATURA	CERINTA	REFERAT/ EXPERTIZA	NR./DATA
mbr STUDIO PLAN	S.C. MBR STUDIO PLAN S.R.L C.I.F. 40719596 - TEL. 0745.682.785			Beneficiar: COMUNA SOLESTI	PROIECT 30/2022
SPECIFICATIE	NUME	SEMNATURA	Scara: 1:50	Titlu proiect: CONSTRUIRE CENTRU COMUNITAR INTEGRAT IN COMUNA SOLESTI, JUDETUL VASLUI Adresa: sat Solesti, com. Solesti, jud. Vaslui	FAZA
Sef proiect	Arh. Mihai Bura				P.th.+D.e
Proiectat	Arh. Mihai Bura		Data: IUNIE 2022	Titlu plansa: SECTIUNE Z-1	PLANSA
Desenat	Arh. Mihai Bura				A.04

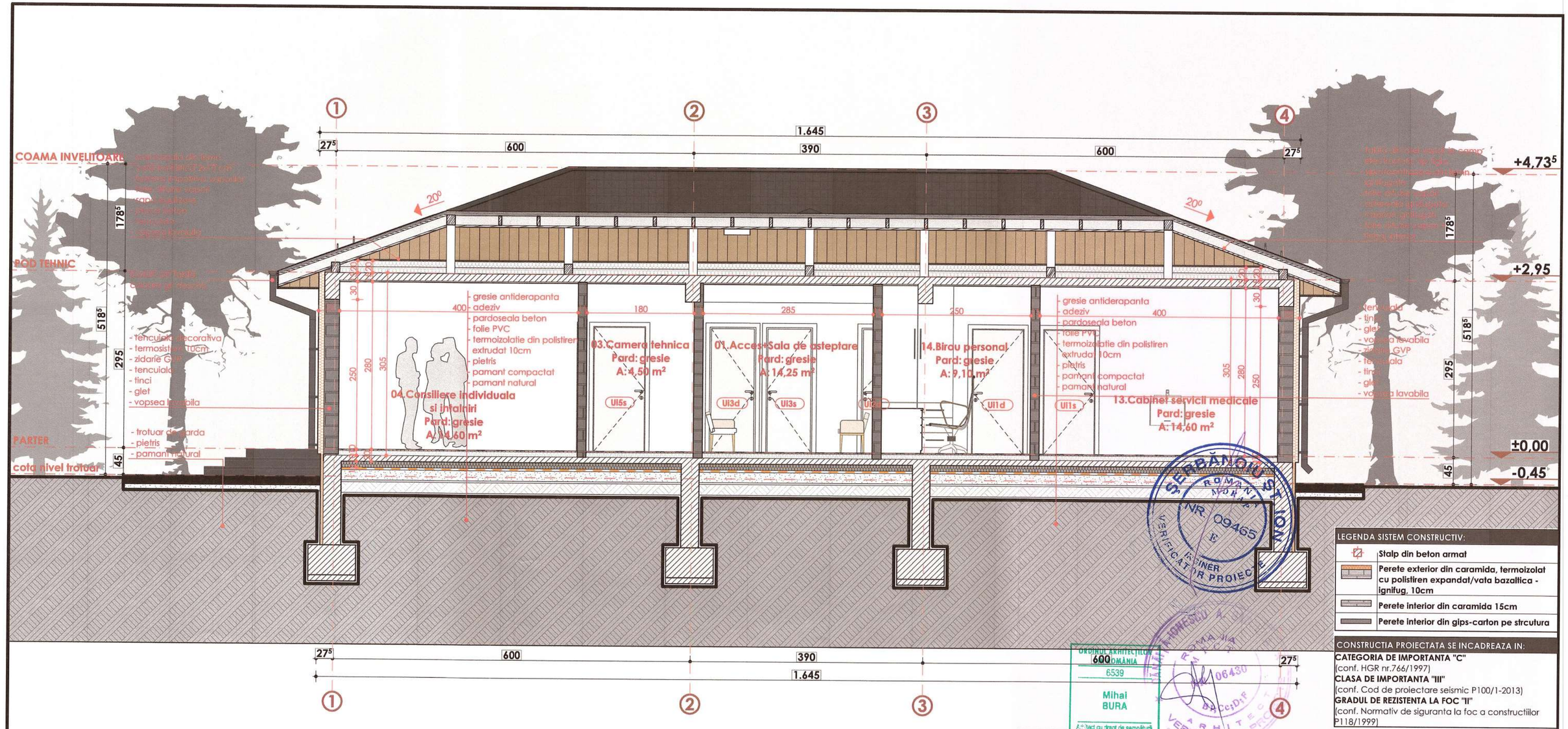

LEGENDA SISTEM CONSTRUCTIV:

	Stalp din beton armat
	Perete exterior din caramida, termoizolat cu polistiren expandat/vata bazaltica - ignifug, 10cm
	Perete interior din caramida 15cm
	Perete interior din gips-carton pe strcutura

CONSTRUCTIA PROIECTATA SE INCADREAZA IN:

CATEGORIA DE IMPORTANTA "C"
(conf. HGR nr.766/1997)
CLASA DE IMPORTANTA "III"
(conf. Cod de proiectare seismic P100/1-2013)
GRADUL DE REZISTENTA LA FOC "II"
(conf. Normativ de siguranta la foc a constructiilor P118/1999)

ORDINUL ARHITECȚILOR DIN ROMÂNIA
6539
Mihai BURA
Arhitect cu drept de semnătură

VERIFICATOR/ EXPERT		SEMNATURA	CERINTA	REFERAT/ EXPERTIZA	NR./DATA
mbr STUDIO PLAN	S.C. MBR STUDIO PLAN S.R.L C.I.F. 40719596 - TEL. 0745.682.785			Beneficiar:	
				COMUNA SOLESTI	PROIECT 30/2022
SPECIFICATIE	NUME	SEMNATURA	Scara: 1:50	Titlu proiect: CONSTRUIRE CENTRU COMUNITAR INTEGRAT IN COMUNA SOLESTI, JUDETUL VASLUI	FAZA
Sef proiect	Arh. Mihai Bura				P.th.+D.e
Proiectat	Arh. Mihai Bura		Data: IUNIE 2022	Adresa: sat Solesti, com. Solesti, jud. Vaslui	PLANSA
Desenat	Arh. Mihai Bura			Titlu plansa: SECTIUNE Z-2	A.05

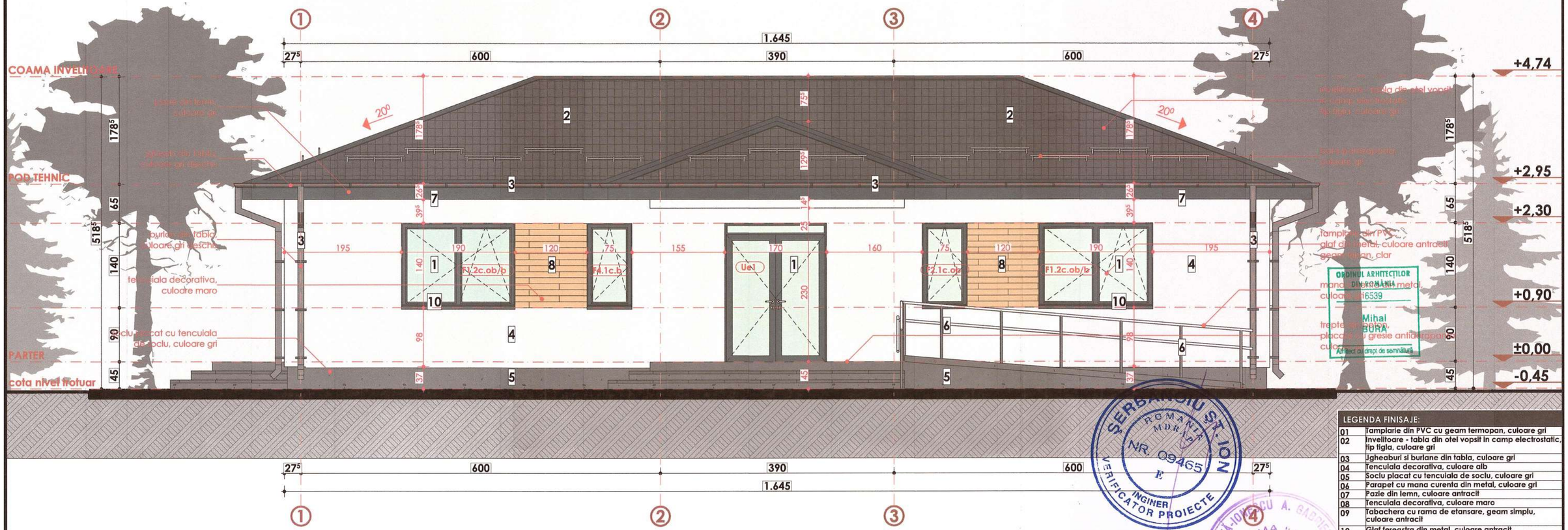

LEGENDA FINISAJE:	
01	Tamplarie din PVC cu geam termopan, culoare gri
02	Invelitoare - tabla din otel vopsit in camp electrostatic, tip tigla, culoare gri
03	Jgheaburi si burlane din tabla, culoare gri
04	Tencuiala decorativa, culoare alb
05	Soclu placat cu tencuiala de soclu, culoare gri
06	Parapet cu mana curenta din metal, culoare gri
07	Pazie din lemn, culoare antracit
08	Tencuiala decorativa, culoare maro
09	Tabachera cu rama de etansare, geam simplu, culoare antracit
10	Glaf fereastra din metal, culoare antracit

CONSTRUCTIA PROIECTATA SE INCADREAZA IN:

CATEGORIA DE IMPORTANTA "C"
(conf. HGR nr.766/1997)
CLASA DE IMPORTANTA "III"
(conf. Cod de proiectare seismic P100/1-2013)
GRADUL DE REZISTENTA LA FOC "II"
(conf. Normativ de siguranta la foc a constructiilor P118/1999)

VERIFICATOR/ EXPERT		SEMNATURA	CERINTA	REFERAT/ EXPERTIZA	NR./DATA
mbr STUDIO PLAN	S.C. MBR STUDIO PLAN S.R.L C.I.F. 40719596 - TEL. 0745.682.785			Beneficiar: COMUNA SOLESTI	PROIECT 30/2022
SPECIFICATIE	NUME	SEMNATURA	Scara: 1:50	Titlu proiect: CONSTRUIRE CENTRU COMUNITAR INTEGRAT IN COMUNA SOLESTI, JUDETUL VASLUI Adresa: sat Solesti, com. Solesti, jud. Vaslui	FAZA
Sef proiect	Arh. Mihai Bura				P.th.+D.e
Proiectat	Arh. Mihai Bura		Data: IUNIE 2022	Titlu plansa: FATADA PRINCIPALA	PLANSA
Desenat	Arh. Mihai Bura				A.06

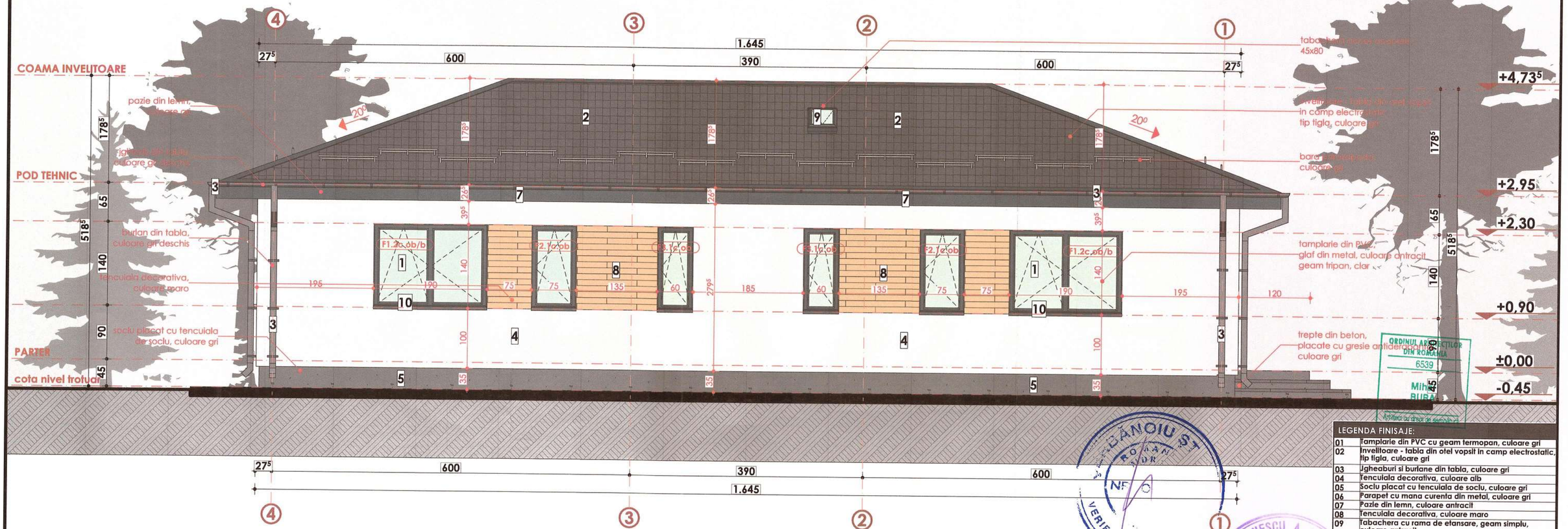

LEGENDA FINISAJE:	
01	Tamplarie din PVC cu geam termopan, culoare gri
02	Invelitoare - tabla din otel vopsit in camp electrostatic, tip tigla, culoare gri
03	Jgheaburi si burlane din tabla, culoare gri
04	Tenculala decorativa, culoare alb
05	Soclu placat cu tencuiala de soclu, culoare gri
06	Parapet cu mana curenta din metal, culoare gri
07	Pazie din lemn, culoare antracit
08	Tenculala decorativa, culoare maro
09	Tabachera cu rama de etansare, geam simplu, culoare antracit
10	Glaf fereastra din metal, culoare antracit

CONSTRUCTIA PROIECTATA SE INCADREAZA IN:

CATEGORIA DE IMPORTANTA "C"
(conf. HGR nr.766/1997)
CLASA DE IMPORTANTA "III"
(conf. Cod de proiectare seismic P100/1-2013)
GRADUL DE REZISTENTA LA FOC "II"
(conf. Normativ de siguranta la foc a constructiilor P118/1999)

VERIFICATOR/ EXPERT		SEMNATURA	CERINTA	REFERAT/ EXPERTIZA	NR./DATA
mbr STUDIO PLAN	S.C. MBR STUDIO PLAN S.R.L C.I.F. 40719596 - TEL. 0745.682.785			Beneficiar:	
				COMUNA SOLESTI	PROIECT 30/2022
SPECIFICATIE	NUME	SEMNATURA	Scara: 1:50	Titlu proiect: CONSTRUIRE CENTRU COMUNITAR INTEGRAT IN COMUNA SOLESTI, JUDETUL VASLUI	FAZA
Sef proiect	Arh. Mihai Bura			Adresa: sat Solesti, com. Solesti, jud. Vaslui	P.Th.+D.e
Proiectat	Arh. Mihai Bura		Data: IUNIE 2022	Titlu plansa: FATADA POSTERIOARA	PLANSA
Desenat	Arh. Mihai Bura				A.07

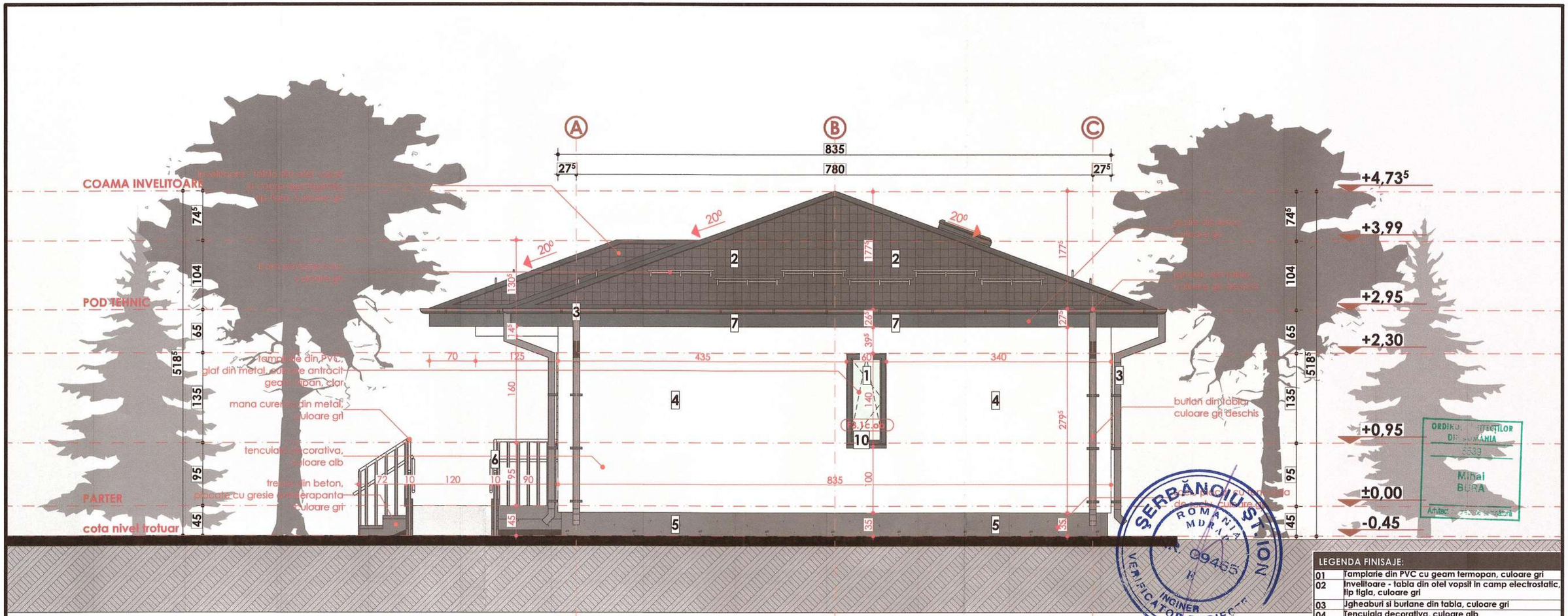

LEGENDA FINISAJE:	
01	Tamplarie din PVC cu geam termopan, culoare gri
02	Invelitoare - tabla din otel vopsit in camp electrostatic, tip tigla, culoare gri
03	Igheaburi si burlane din tabla, culoare gri
04	Tencuiala decorativa, culoare alb
05	Soclu placat cu tencuiala de soclu, culoare gri
06	Parapet cu mana curenta din metal, culoare gri
07	Pazie din lemn, culoare antracit
08	Tencuiala decorativa, culoare maro
09	Tabachera cu rama de etansare, geam simplu, culoare antracit
10	Glaf fereastra din metal, culoare antracit

CONSTRUCTIA PROIECTATA SE INCADREAZA IN:

CATEGORIA DE IMPORTANTA "C"
(conf. HGR nr.766/1997)
CLASA DE IMPORTANTA "III"
(conf. Cod de proiectare seismic P100/1-2013)
GRADUL DE REZISTENTA LA FOC "II"
(conf. Normativ de siguranta la foc a constructiilor P118/1999)

VERIFICATOR/ EXPERT		SEMNATURA	CERINTA	REFERAT/ EXPERTIZA	NR./DATA
mbr STUDIO PLAN	S.C. MBR STUDIO PLAN S.R.L C.I.F. 40719596 - TEL. 0745.682.785			Beneficiar: COMUNA SOLESTI	PROIECT 30/2022
SPECIFICATIE	NUME	SEMNATURA	Scara: 1:50	Titlu proiect: CONSTRUIRE CENTRU COMUNITAR INTEGRAT IN COMUNA SOLESTI, JUDETUL VASLUI Adresa: sat Solesti, com. Solesti, jud. Vaslui	FAZA
Sef proiect	Arh. Mihai Bura				P.th.+D.e
Proiectat	Arh. Mihai Bura		Data: IUNIE 2022	Titlu plansa: FATADA LATERAL DREAPTA	PLANSA
Desenat	Arh. Mihai Bura				A.08

SERBĂNOIU ȘTEFAN ROMANIA MDRAP 09455 INGINER VERIFICATOR PROIECT

DĂNĂȚĂ-IONESCU A. ROMANIA MTCT NR. 06430 B1,Cc1,D1,F ARHITECT VERIFICATOR PROIECT

ORDINUL ARHITECȚILOR DIN ROMANIA 6539 Mihai BURA Arhitect

S.C. MBR STUDIO PLAN S.R.L. CUI:40719596 J22/1084/2019 ROMANIA

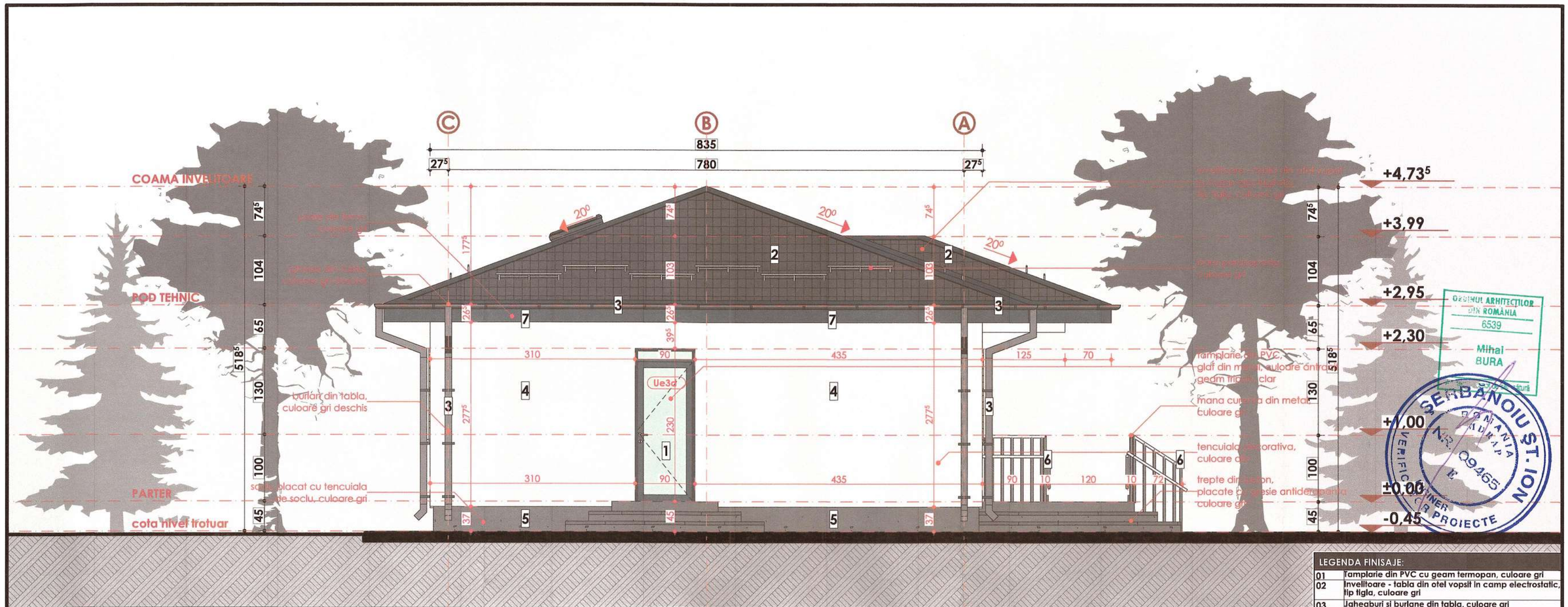

LEGENDA FINISAJE:	
01	Tamplarie din PVC cu geam termopan, culoare gri
02	Invelitoare - tabla din otel vopsit in camp electrostatic, tip tigla, culoare gri
03	Ugheaburi si burlane din tabla, culoare gri
04	Tencuiala decorativa, culoare alb
05	Soclu placat cu tencuiala de soclu, culoare gri
06	Parapet cu mana curenta din metal, culoare gri
07	Pazie din lemn, culoare antracit
08	Tencuiala decorativa, culoare maro
09	Tabachera cu rama de etansare, geam simplu, culoare antracit
10	Glaf fereastra din metal, culoare antracit

CONSTRUCTIA PROIECTATA SE INCADREAZA IN:

CATEGORIA DE IMPORTANTA "C"
(conf. HGR nr.766/1997)
CLASA DE IMPORTANTA "III"
(conf. Cod de proiectare seismic P100/1-2013)
GRADUL DE REZISTENTA LA FOC "II"
(conf. Normativ de siguranta la foc a constructiilor P118/1999)

VERIFICATOR/ EXPERT		SEMNATURA	CERINTA	REFERAT/ EXPERTIZA	NR./DATA
mbr STUDIO PLAN	S.C. MBR STUDIO PLAN S.R.L C.I.F. 40719596 - TEL. 0745.682.785			Beneficiar:	
				COMUNA SOLESTI	PROIECT 30/2022
SPECIFICATIE	NUME	SEMNATURA	Scara: 1:50	Titlu proiect: CONSTRUIRE CENTRU COMUNITAR INTEGRAT IN COMUNA SOLESTI, JUDETUL VASLUI Adresa: sat Solesti, com. Solesti, jud. Vaslui	FAZA
Sef proiect	Arh. Mihai Bura				P.th.+D.e
Proiectat	Arh. Mihai Bura		Data: IUNIE 2022	Titlu plansa: FATADA LATERAL STANGA	PLANSA
Desenat	Arh. Mihai Bura				A.09

TABEL TAMPLARIE EXTERIOARA SI INTERIOARA - USI

DENUMIRE	Ue1	Ue3d	Ui1d	Ui1s	Ui2d	Ui3d	Ui3s	Ui4d	Ui5d	Ui5s
CANTITATE	1	1	3	2	1	1	4	1	2	1
SENS DESCHIDERE	2 canaturi egale - exterior	1 canat: un singur sens, interior -dreapta	1 canat: un singur sens, interior -dreapta	1 canat: un singur sens, interior-stanga	1 canat: un singur sens, exterior-dreapta	1 canat: un singur sens, exterior-dreapta	1 canat: un singur sens, interior-stanga	1 canat: un singur sens, exterior-dreapta	1 canat: un singur sens, exterior-dreapta	1 canat: un singur sens, interior-stanga
DIMENSIUNI L x H	170×230	90×230	90×210	90×210	100×210	80×210	80×210	70×200	70×200	90×210
SUPRAFATA (m2)	3,91 x 1 = 3,91m²	2,07 x 1 = 2,07m²	1,89 x 3 = 5,67m²	1,89 x 2 = 3,78m²	2,10 x 1 = 2,10m²	1,68 x 1 = 1,68m²	1,68 x 4 = 6,72m²	1,40 x 1 = 1,40m²	1,40 x 2 = 2,80m²	1,89 x 1 = 1,89m²
SUPRAFATA TOTALA (m2)	32,02m²									
MATERIALE	TOC: profil PVC PANEL:vitrat, sticla termopan PERVAZURI: -	TOC: profil PVC PANEL:vitrat, sticla termopan PERVAZURI: -	TOC: profil PVC PANEL:termoizolant PERVAZURI: din PVC	TOC: profil PVC PANEL:termoizolant PERVAZURI: din PVC	TOC: profil PVC PANEL:termoizolant PERVAZURI: din PVC	TOC: profil PVC PANEL:termoizolant PERVAZURI: din PVC	TOC: profil PVC PANEL:termoizolant PERVAZURI: din PVC	TOC: profil PVC PANEL:termoizolant PERVAZURI: din PVC	TOC: profil PVC PANEL:termoizolant PERVAZURI: din PVC	TOC: profil metalic PANEL:metal/termoizolant PERVAZURI: -
CULOARE	TOC: gri PANEL: - PERVAZURI: -	TOC: gri PANEL: - PERVAZURI: -	TOC: alb PANEL: alb PERVAZURI: albe	TOC: alb PANEL: alb PERVAZURI: albe	TOC: alb PANEL: alb PERVAZURI: albe	TOC: alb PANEL: alb PERVAZURI: albe	TOC: alb PANEL: alb PERVAZURI: albe	TOC: alb PANEL: alb PERVAZURI: albe	TOC: alb PANEL: alb PERVAZURI: albe	TOC: alb PANEL: alb PERVAZURI: -
VITRAJ	geam TRIPAN, clar, min. 32 mm	geam TRIPAN, clar, min. 32 mm	-	-	-	-	-	-	-	-
TIP	tamplarie exterioara	tamplarie exterioara	tamplarie interioara	tamplarie interioara	tamplarie interioara	tamplarie interioara	tamplarie interioara	tamplarie interioara	tamplarie interioara	tamplarie interioara
REPREZENTARE IN PLAN	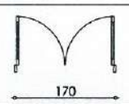									
REPREZENTARE IN FATADA	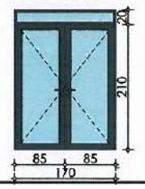	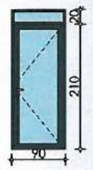	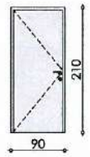	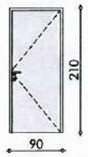	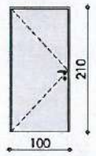		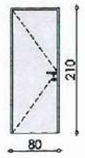		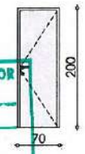	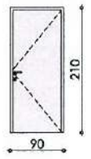

TABEL TAMPLARIE EXTERIOARA - FERESTRE

DENUMIRE	F1.2c.ob/b	F2.1c.ob	F3.1c.ob	F4.1c.b
CANTITATE	4	3	3	1
SENS DESCHIDERE	1 canat: oscilobatant (interior stanga) 1 canat: batant (interior dreapta)	1 canat: oscilobatant (interior dreapta)	1 canat: oscilobatant (interior stanga)	1 canat: batant (interior stanga)
DIMENSIUNI L x H (cm)	190×140	75×140	60×140	75×140
SUPRAFATA (m2)	2,66 x 4 = 10,64m2	1,05 x 3 = 3,15m²	0,84 x 3 = 2,52m²	1,05 x 1 = 1,05m²
SUPRAFATA TOTALA (m2)	17,36m²			
MATERIALE	TOC: profil PVC, minim 5 camere GLAF: metal	TOC: profil PVC, minim 5 camere GLAF: metal	TOC: profil PVC, minim 5 camere GLAF: metal	TOC: profil PVC, minim 5 camere GLAF: metal
CULOARE	TOC: gri, GLAF: gri	TOC: gri, GLAF: gri	TOC: gri, GLAF: gri	TOC: gri, GLAF: gri
VITRAJ	geam TRIPAN, clar, min. 32 mm	geam TRIPAN, clar, min. 32 mm	geam TRIPAN, clar, min. 32 mm	geam simplu , clar,
TIP	tamplarie exterioara	tamplarie exterioara	tamplarie exterioara	tamplarie exterioara
PARAPET	0.90	0.90	0.90	0.90
REPREZENTARE IN PLAN	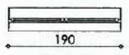			
REPREZENTARE IN FATADA	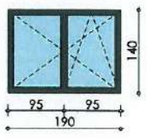			

CONSTRUCTIA PROIECTATA SE INCADREAZA IN:
CATEGORIA DE IMPORTANTA "C"
(conf. HGR nr.766/1997)
CLASA DE IMPORTANTA "III"
(conf. Cod de proiectare seismic P100/1-2013)
GRADUL DE REZISTENTA LA FOC "II"
(conf. Normativ de siguranta la foc a constructiilor P118/1999)

VERIFICATOR/ EXPERT		SEMNATURA	CERINTA	REFERAT/ EXPERTIZA	NR./DATA
mbr STUDIO PLAN	S.C. MBR STUDIO PLAN S.R.L C.I.F. 40719596 - TEL. 0745.682.785			Beneficiar:	
				COMUNA SOLESTI	PROIECT 30/2022
SPECIFICATIE	NUME	SEMNATURA	Scara: 1:50	Titlu proiect: CONSTRUIRE CENTRU COMUNITAR INTEGRAT IN COMUNA SOLESTI, JUDETUL VASLUI	FAZA
Sef proiect	Arh. Mihai Bura			Adresa: sat Solesti, com. Solesti, jud. Vaslui	P.th.+D.e
Proiectat	Arh. Mihai Bura		Data: IUNIE 2022	Titlu plansa: TABEL TAMPLARIE	PLANSA
Desenat	Arh. Mihai Bura				A.10

UNIUNEA ARHITECȚILOR DIN ROMÂNIA 6539 Mihai BURA Arhitect cu drept de semnătură

ȘERBĂNOIU ȘT. ION ROMÂNIA MUNAP NR. 09465 INGINER VERIFICATOR PROIECTE

DĂNAITĂ-IONESCU A. G. ROMÂNIA MTCT NR. 06439 B1;Cc;D;F ARHITECT VERIFICATOR PROIECTE

S.C. MBR STUDIO PLAN S.R.L. CUI:40719596 J22/1041/2019 IASI, ROMANIA

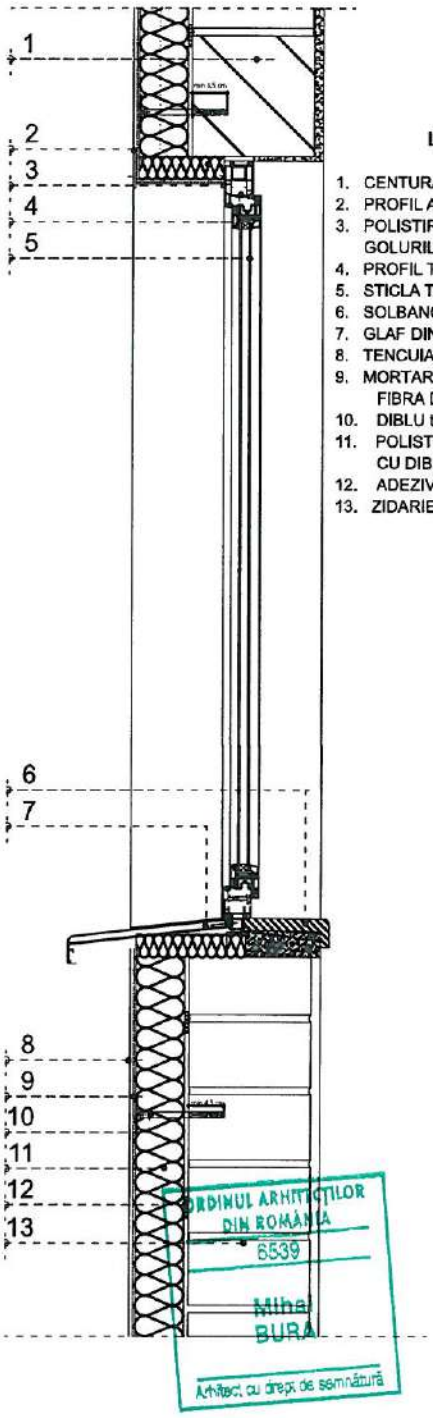

LEGENDA

1. CENTURA DIN BETON ARMAT
2. PROFIL ALUMINIU PICURATOR
3. POLISTIREN EXTRUDAT IGNIFUGAT PERIMETRAL GOLURILOR, GROSIME 3 CM
4. PROFIL TAMPLARIE DIN PVC CULOARE GRI
5. STICLA TRIPAN
6. SOLBANC DIN PVC, CULOARE GRI
7. GLAF DIN METAL CULOARE GRI
8. TENCUIALA ACRILICA CULOARE ALBA RAL9016
9. MORTAR ADEZIV PENTRU SPACLU / PLASA DIN FIBRA DE STICLA - minim 145 gr / mp
10. DIBLU tip DSH 10 K
11. POLISTIREN EXPANDAT IGNIFUGAT EPS 80, 10 cm MONTAT CU DIBLURI IN PERETE
12. ADEZIV POLISTIREN
13. ZIDARIE DIN CARAMIDA GVP GROSIME 25CM

ORDINUL ARHITECTILOR DIN ROMANIA 6539 Mihai BURA Arhitect, cu drept de semnătură

ȘERBĂNOIU ST. ION ROMANIA MDRAP NR. 09465 E INGINER VERIFICATOR PROIECTE

DĂNĂIȚĂ-IONESCU A. ROMANIA ARHITECT NR. 09400 B1;C1;D1;E VERIFICATOR

S.C. MBR STUDIO PLAN S.R.L CUI 40719596

VERIFICATOR/ EXPERT		SEMNATURA	CERINTA	REFERAT/ EXPERTIZA	NR./DATA
mbr STUDIO PLAN				Beneficiar:	
	S.C. MBR STUDIO PLAN S.R.L C.I.F. 40719596 - TEL. 0745.682.785			COMUNA SOLESTI	PROIECT 30/2022
SPECIFICATIE	NUME	SEMNATURA	Scara: 1:15	Titlu proiect: CONSTRUIRE CENTRU COMUNITAR INTEGRAT IN COMUNA SOLESTI, JUDETUL VASLUI	FAZA
Sef proiect	Arh. Mihai Bura			Adresa: sat Solesti, com. Solesti, jud. Vaslui	P.th.+D.e
Proiectat	Arh. Mihai Bura		Data: IUNIE 2022	Titlu plansa: DETALIU FEREASTRA	PLANSA
Desenat	Arh. Mihai Bura				A.12

LEGENDA

1. PARDOSEALA DIN GRESIE
2. ADEZIV GRESIE
3. SAPA EGALIZARE
4. SAPA ARMATA DIN BETON 5 CM
5. PLACA DIN BETON ARMAT
6. TERMOIZOLATIE POLISTIREN EXTRUDAT 10 CM
7. FOLIE HIDROIZOLATIE
8. STRAT PIETRIS
9. PAMANT COMPACTAT
10. PAMANT NATURAL
11. PLINTA GRESIE
12. AMORSA + FINISAJ VAR LAVANIL
13. TENCUIALA + GLET
14. PERETE DIN ZIDARIE DE CARAMIDA GV 25 CM
15. ADEZIV POLISTIREN
16. POLISTIREN EXPANDAT IGNIFUGAT EPS 80, 10 cm MONTAT CU DIBLURI IN PERETE
17. DIBLU tip DSH 10 K PENTRU ANCORAREA PLACILOR DE POLISTIREN
18. MORTAR ADEZIV PENTRU SPACLU / PLASA DIN FIBRA DE ATICLA- minim 145 gr/mp
19. TENCUIALA DECORATIVA ACRILICA - PROPUSA
20. IZOLATIE HIDROFUGA RIGIDA
21. PROFIL ALUMINIU PICURATOR
22. SOCLU FINISAT CU TENCUIALA DE SOCLU, CULOARE GRI
23. MORTAR ADEZIV PENTRU PIATRA NATURALA
24. ARMARE PLASA SUDATA
25. POLISTIREN EXTRUDAT 5 CM GROSIME
26. ELEVATIE BETON ARMAT
27. DOP MASTIC BITUMINOS
28. TROTUAR DIN BETON SIMPLU
29. STRAT FILTRANT DE PIETRIS
30. PAMANT COMPACTAT
31. MEMBRANA DE PROTECTIE CU CRAMPOANE
32. RIGOLA PERIMETRALA PREFABRICATA
33. TEAVA PVC DE COLECTARE APE PLUVIALE
34. DREN COLECTOR CU RACORD LA CAMIN

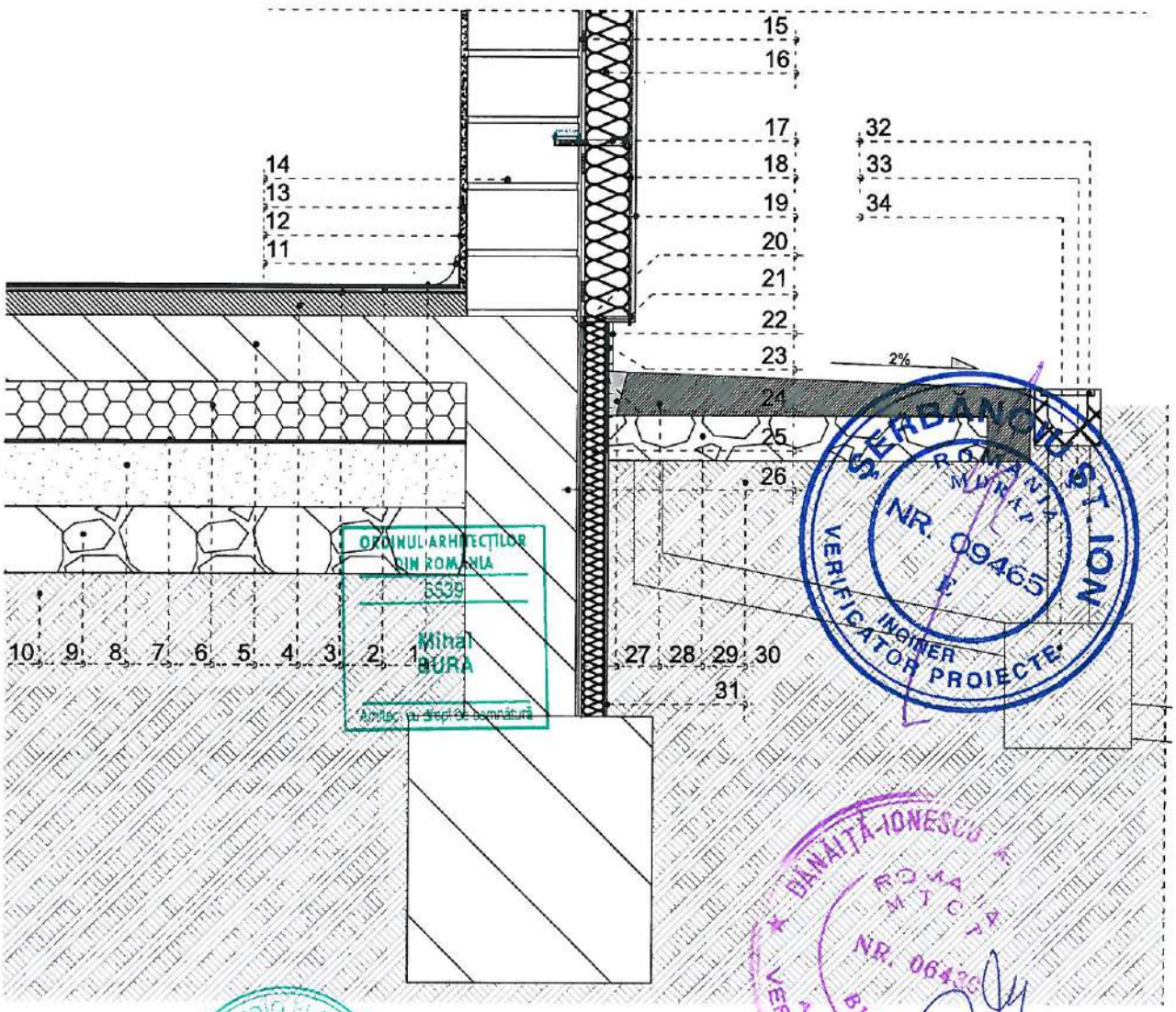

VERIFICATOR/ EXPERT		SEMNATURA	CERINTA	REFERAT/ EXPERTIZA	NR./DATA
mbr STUDIO PLAN	S.C. MBR STUDIO PLAN S.R.L C.I.F. 40719596 - TEL. 0745.682.785			Beneficiar: COMUNA SOLESTI	PROIECT 30/2022
SPECIFICATIE	NUME	SEMNATURA	Scara: 1:15	Titlu proiect: CONSTRUIRE CENTRU COMUNITAR INTEGRAT IN COMUNA SOLESTI, JUDETUL VASLUI	FAZA
Sef proiect	Arh. Mihai Bura			Adresa: sat Solesti, com. Solesti, jud. Vaslui	P.th.+D.e
Proiectat	Arh. Mihai Bura		Data: IUNIE 2022	Titlu plansa: DETALIU TROTUAR	PLANSA
Desenat	Arh. Mihai Bura				A.13

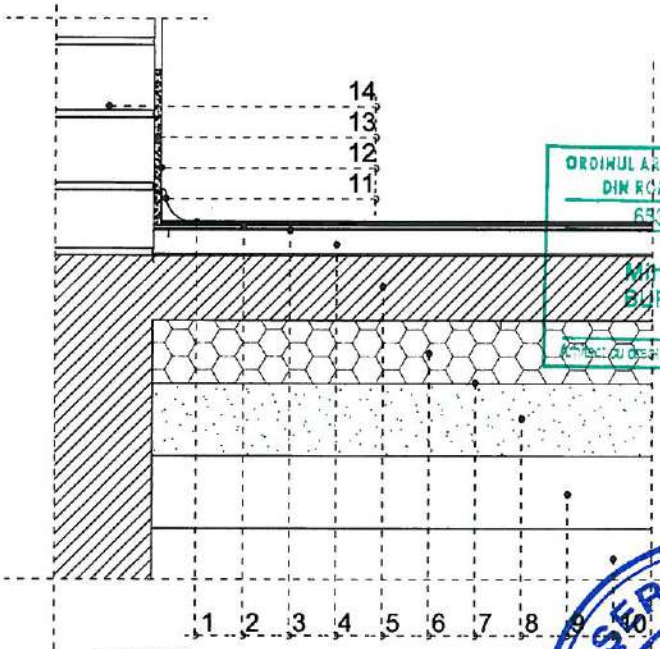

LEGENDA

1. PARDOSEALA DIN GRESIE
2. ADEZIV GRESIE
3. SAPA EGALIZARE
4. SAPA ARMATA DIN BETON 5 CM
5. PLACA DIN BETON ARMAT
6. TERMOIZOLATIE POLISTIREN EXTRUDAT 10 CM
7. FOLIE HIDROIZOLATIE
8. STRAT PIETRIS
9. PAMANT COMPACTAT
10. PAMANT NATURAL
11. PROFIL PLINTA PVC
12. AMORSA + FINISAJ VAR LAVANIL
13. TENCUIALA + GLET
14. PERETE DIN ZIDARIE DE CARAMIDA

VERIFICATOR/ EXPERT		SEMNATURA	CERINTA	REFERAT/ EXPERTIZA	NR./DATA
mbr STUDIO PLAN	S.C. MBR STUDIO PLAN S.R.L C.I.F. 40719596 - TEL. 0745.682.785			Beneficiar: COMUNA SOLESTI	PROIECT 30/2022
SPECIFICATIE	NUME	SEMNATURA	Scara: 1:15	Titlu proiect: CONSTRUIRE CENTRU COMUNITAR INTEGRAT IN COMUNA SOLESTI, JUDETUL VASLUI Adresa: sat Solesti, com. Solesti, jud. Vaslui	FAZA
Sef proiect	Arh. Mihai Bura				P.th.+D.e
Proiectat	Arh. Mihai Bura		Data: IUNIE 2022	Titlu plansa: DETALIU DE PARDOSEALA CU PLACI CERAMICE	PLANSA
Desenat	Arh. Mihai Bura				A.14

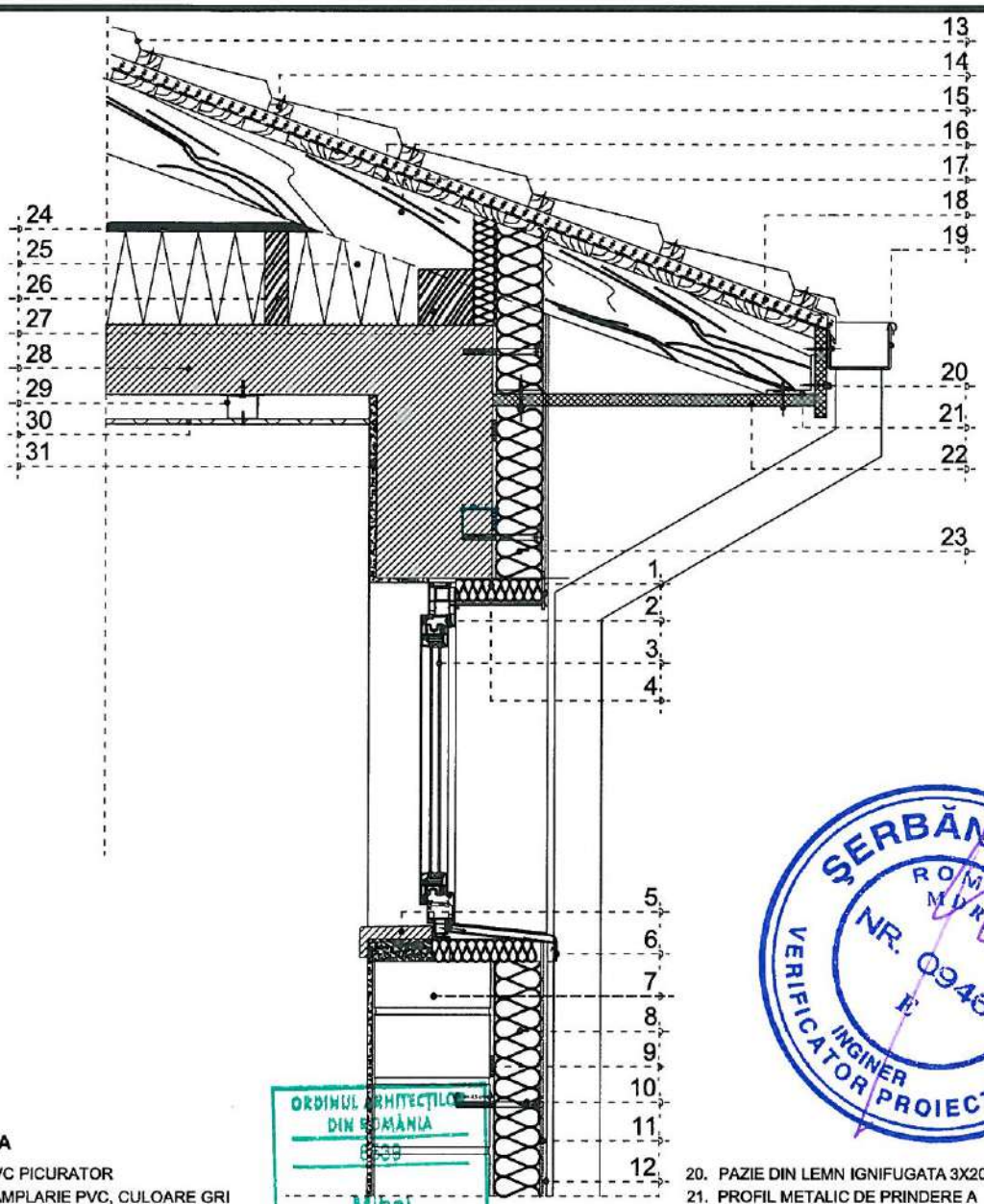

LEGENDA

1. PROFIL PVC PICURATOR
2. PROFIL TAMPLARIE PVC, CULOARE GRI
3. STICLA TRIPAN
4. POLISTIREN EXTRUDAT IGNIFUGAT 3cm PERIMETRAL FEREASTRA
5. SOLBANC DIN PVC, CULOARE GRI
6. GLAF EXTERIOR DIN METAL, CULOARE GRI
7. PERETE DIN ZIDARIE DE CARAMIDA GV
8. POLISTIREN EXPANDAT IGNIFUGAT EPS 80, 10 cm MONTAT CU DIBLURI IN PERETE
9. ADEZIV POLISTIREN
10. DIBLU tip DSH 10 K
11. MORTAR ADEZIV PENTRU SPACLU / PLASA DIN FIBRA DE STICLA - minim 145 gr / mp
12. TENCUIALA DECORATIVA ACRILICA PROPUSA
13. TABLA DIN OTEL VOPSIT IN CAMP ELECTROSTATIC TIP TIGLA, CULOARE GRI
14. SIPCI SI CONTRASIPCI DIN LEMN IGNIFUGAT 3X5CM
15. FOLIE DE PROTECTIE CU DIFUZIE RIDICATA
16. ASTEREALA DE LEMN IGNIFUGATA 2X10CM
17. CAPRIOR DE LEMN IGNIFUGAT 5X15CM
18. PLASA ANTIINSECTE
19. JGHEAB DIN TABLA VOPSIT MULTISTRAT IN CAMP ELECTROMAGNETIC
20. PAZIE DIN LEMN IGNIFUGATA 3X20CM
21. PROFIL METALIC DE PRINDERE A SCANDURII DE INTRADOS
22. PLACAJ INTRADOS STREASINA DIN SCANDURA LEMN RASINOASE IGNIFUGATA
23. POLISTIREN EXPANDAT IGNIFUGAT EPS 80, 10 cm MONTAT CU DIBLURI IN PERETE
24. PODINA OSB 24MM
25. SALTELE DE VATAMINERALA BAZALTICA 20 CM DULAPI LEMN IGNIFUGAT 5X20CM -SCHELET LEMN
26. FIXARE PODINA
27. COSOROABA LEMN IGNIFUGAT 12X12CM
28. PLACA BETON ARMAT
29. PROFIL METALIC PORTANT 50X50MM FIXAT CU BOLTURI SPECIALE IN PLACA DE BETON
30. PLACI GIPS-CARTON FIXATE CU SURUBURI AUTOPERFORANTE /GLET/AMORSA/VAR LAVABIL
31. TENCUIALA DRISCUITA DE INTERIOR, GLET, AMORSA, VAR LAVABIL CULOARE ALBA

ORDINUL ARHITECȚILOR DIN ROMÂNIA
8539
Mihai BURA
Arhitect cu drept de semnătură

ȘERBĂNOIU ȘT. ION
ROMÂNIA MURAP
NR. 09465
F
INGINER VERIFICATOR PROIECTE

VERIFICATOR/ EXPERT		SEMNATURA	CERINTA	REFERAT/ EXPERTIZA	NR./DATA
mbr STUDIO PLAN				Beneficiar:	
	S.C. MBR STUDIO PLAN S.R.L C.I.F. 40719596 - TEL. 0745.682.785			COMUNA SOLESTI	PROIECT 30/2022
SPECIFICATIE	NUME	SEMNATURA	Scara: 1:15	Titlu proiect: CONSTRUIRE CENTRU COMUNITAR INTEGRAT IN COMUNA SOLESTI, JUDETUL VASLUI	FAZA
Sef proiect	Arh. Mihai Bura			Adresa: sat Solesti, com. Solesti, jud. Vaslui	P.th.+D.e
Proiectat	Arh. Mihai Bura		Data: IUNIE 2022	Titlu plansa: DETALIU STREASINA	PLANSA
Desenat	Arh. Mihai Bura				A.15

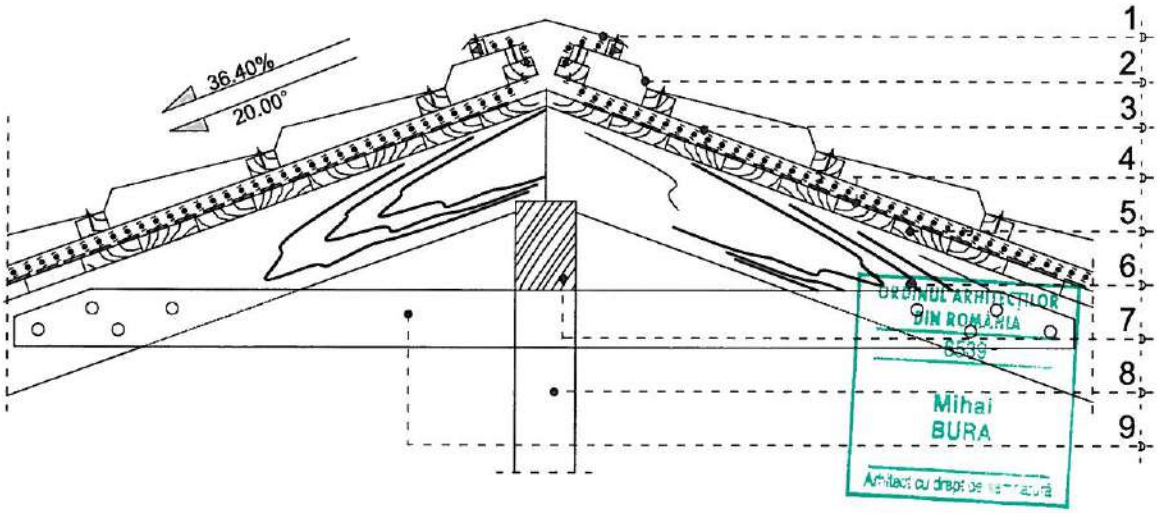

LEGENDA

1. PROFIL DE COAMA DIN TABLA - CULOARE GRI
2. INVELITOARE - TABLA DIN OTEL VOPSIT IN CAMP ELECTROSTATIC TIP TIGLA, CULOARE GRI
3. SIPCI SI CONTRASIPCI LEMN IGNIFUGAT 3X5CM
4. FOLIE DE PROTECTIE CU DIFUZIE RIDICATA
5. ASTEREALA DE LEMN IGNIFUGAT 2X10CM
6. CAPRIOR DE LEMN IGNIFUGAT 5X15CM
7. PANA DE COAMA IGNIFUGATA 10X15CM
8. POP DIN LEMN IGNIFUGAT 10X10CM
9. CLESTI DIN LEMN IGNIFUGATI 5X10CM

SERBĂNOIU ȘT. ION
ROMANIA MUREȘ
NR. 09465 E
INGINER VERIFICATOR PROIECTE

DĂNĂIȚĂ-IONESCU A. GABRIEL
ROMANIA MTCT
NR. 06439
B1;Cc;D;E
ARHITECT VERIFICATOR

S.C. MBR STUDIO PLAN S.R.L CUI 40719596 ROMANIA

VERIFICATOR/ EXPERT		SEMNATURA	CERINTA	REFERAT/ EXPERTIZA	NR./DATA
mbr STUDIO PLAN				Beneficiar:	
	S.C. MBR STUDIO PLAN S.R.L C.I.F. 40719596 - TEL. 0745.682.785			COMUNA SOLESTI	PROIECT 30/2022
SPECIFICATIE	NUME	SEMNATURA	Scara: 1:15	Titlu proiect: CONSTRUIRE CENTRU COMUNITAR INTEGRAT IN COMUNA SOLESTI, JUDETUL VASLUI	FAZA
Sef proiect	Arh. Mihai Bura			Adresa: sat Solesti, com. Solesti, jud. Vaslui	P.th.+D.e
Proiectat	Arh. Mihai Bura		Data: IUNIE 2022	Titlu plansa: DETALIU COAMA	PLANSA
Desenat	Arh. Mihai Bura				A.16

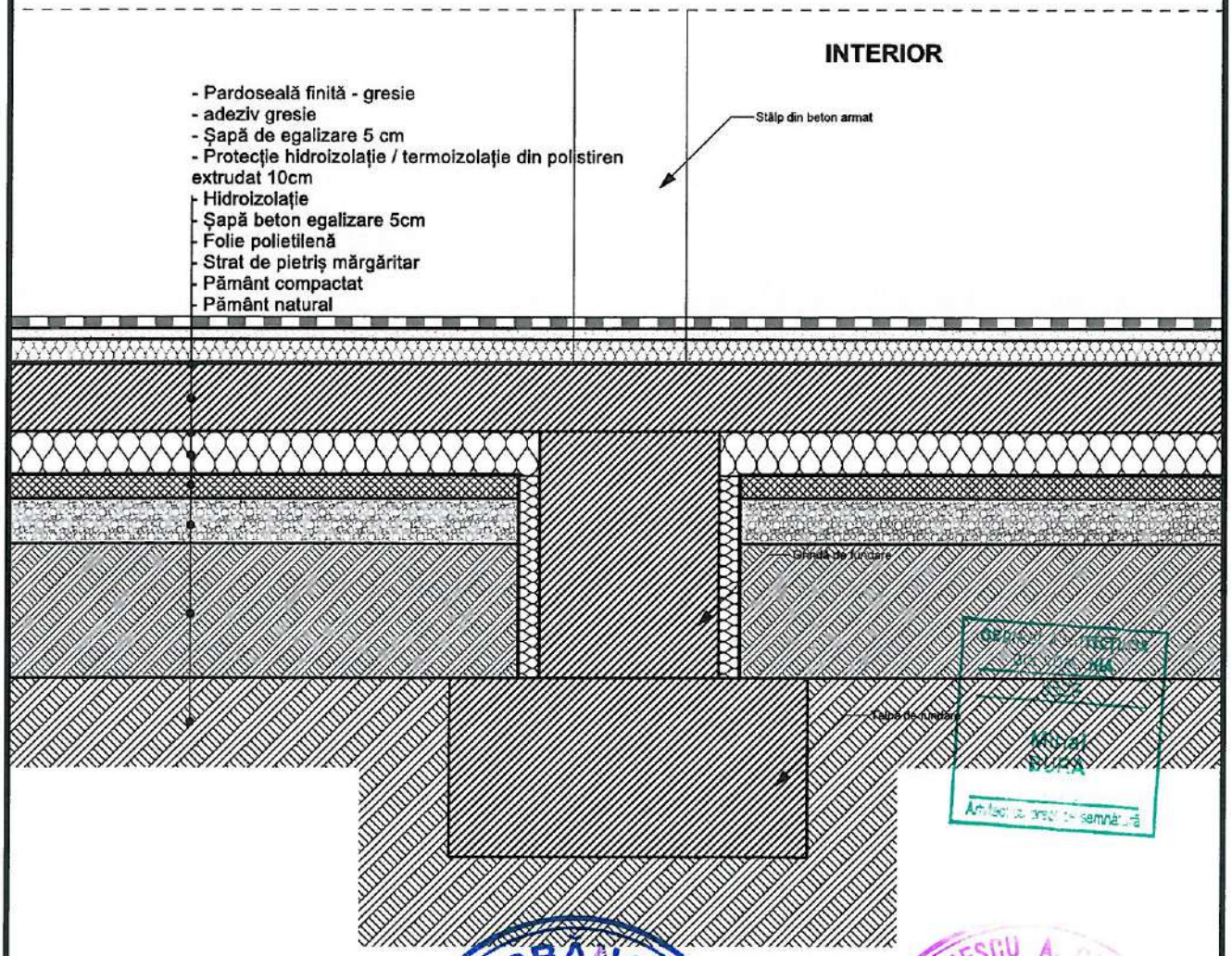

VERIFICATOR/ EXPERT		SEMNATURA	CERINTA	REFERAT/ EXPERTIZA	NR./DATA
mbr STUDIO PLAN	S.C. MBR STUDIO PLAN S.R.L C.I.F. 40719596 - TEL. 0745.682.785			Beneficiar: COMUNA SOLESTI	PROIECT 30/2022
SPECIFICATIE	NUME	SEMNATURA	Scara: 1:15	Titlu proiect: CONSTRUIRE CENTRU COMUNITAR INTEGRAT IN COMUNA SOLESTI, JUDETUL VASLUI	FAZA
Sef proiect	Arh. Mihai Bura			Adresa: sat Solesti, com. Solesti, jud. Vaslui	P.th.+D.e
Proiectat	Arh. Mihai Bura		Data: IUNIE 2022	Titlu plansa: DETALIU PARDOSEALA	PLANSA
Desenat	Arh. Mihai Bura				A.17

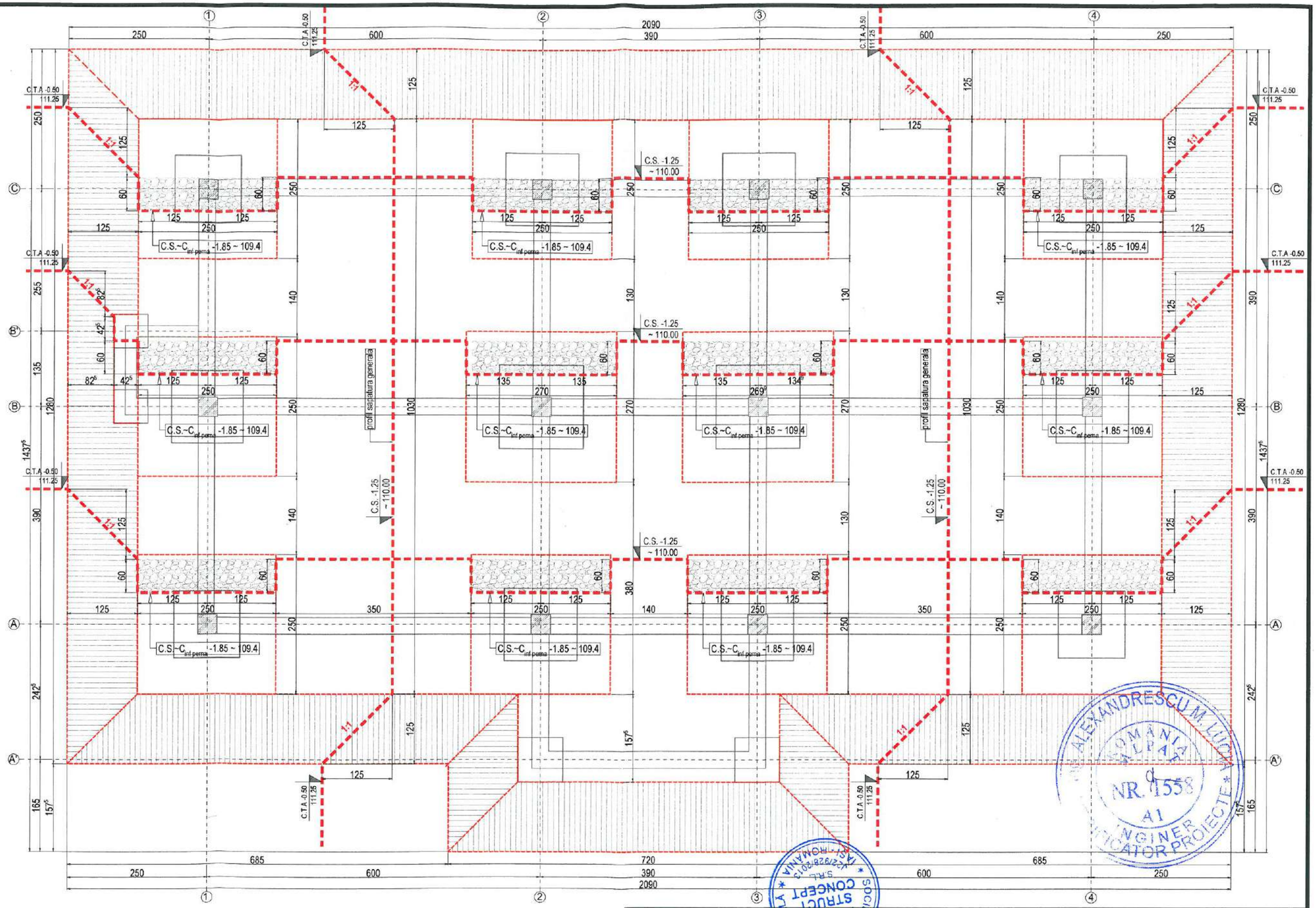

NOTE:
-la executarea lucrarilor de fundatii se vor respecta prevederile din studiul geotehnic atasat precum si prevederile din urmatoarele reglementari tehnice: SR EN 1997/1-2004/AC-2009, SR EN 1997/1-2004/ NB-2007, SR EN 1997/2-2007, SR EN 1997/2-2007/AC-2010, NP120-2014, NP 124-2010, NP126-2010, C169-88 , SR EN 1997-1/2006, SR EN 1997-1/2006, SR EN 1536/2004 , NP 074/2007
- cota relativa ± 0.00 = +111.75 rNM
- cota sapaturii +110.00/+109.40;
Atentie:
- dupa finalizarea sapaturii si executia pernei se executa egalizarea din beton armat;;
- fundațiile izolate vor fi amplasate cf. planesi R1 - PLAN FUNDATII
- inainte de fasonare, lungimea exacta a barelor se va verifica prin masurare directa pe cofraj;
- executantul este obligat sa verifice cotele inainte de a trece la executare si sa semnaleze proiectantului orice nepotriviri sau omisiuni;

NOTE :
- zona sesmica conform codului de proiectare seismica P100-2013 corespunde unei acceleratii a terenului pentru proiectare a_g=0,25g si unei perioade de control (colt) tc=0,7s,
- clasa de importanta si de expunere la cutremur in care se incadreaza constructia este III avand factorul de importanta γ_I=1,0
- conform CR1-1-3-2012 valoarea caracteristica a incarcarii din zapada pe sol S_{0k}=2,5 kN/mp
- conform CR1-1-4-2012 valoarea caracteristica a presiunii de referinta a vantului este de q_b = 0,70 kN/mp
- date geotehnice cf. s.g. atasat prezentului proiect nr. 176/2020 intocmit de RC INFRAROAD PROJECT SRL
- betonarea se va face in conformitate cu instructiunile din "Cod de practica pentru producerea betonului" CP 012/1-2007 si "Cod de practica pentru executarea lucrarilor din beton, beton armat si beton precomprimat" NE 012-2013

VERIFICATOR/ EXPERT	NUME	SEMNATURA	CERINTA	REFERAT/ EXPERTIZA	NR./DATA

Proiectant General S.C. MBR STUDIO PLAN S.R.L C.I.F. 46719596 - TEL. 0745.682.785		S.C. STRUCT CONCEPT S.R.L. 22/928/2013 CUI: 31682595 tel : 0745 65.95.00 email : structconcept@gmail.com		Beneficiar: COMUNA SOLEȘTI Adresa: sat Solești, com. Solești, jud. Vaslui	PROIECT 30/2022
SPECIFICATIE	NUME	SEMNATURA	Scara: 1:75	Titlu proiect: CONSTRUIRE CENTRU COMUNITAR INTEGRAT ÎN COMUNA SOLEȘTI, JUDEȚUL VASLUI	FAZA P.Th.+D.E.
Sef proiect	Arh. Mihai Bura				
Proiectat	Ing. Bogdan Humă		Data: IUNIE 2022	TITLU PLANSA : PLAN SAPATURA	PLANSA R0
Desenat	Ing. Bogdan Humă				

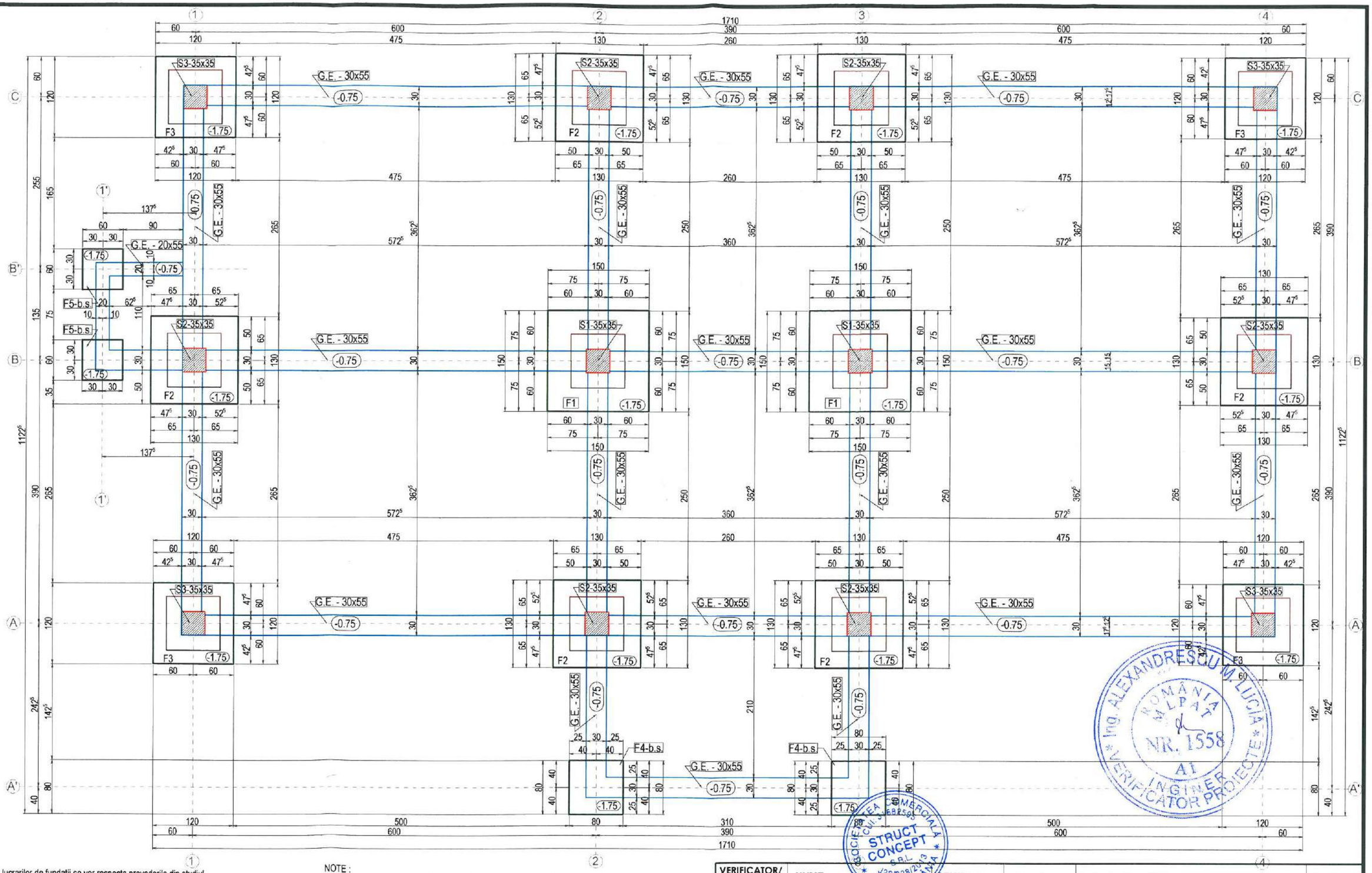

NOTE:
-la executarea lucrarilor de fundatii se vor respecta prevederile din studiul geotehnic atasat precum si prevederile din urmatoarele reglementari tehnice: SR EN 1997/1-2004/AC-2009, SR EN 1997/1-2004/ NB-2007, SR EN 1997/2-2007, SR EN 1997/2-2007/AC-2010, NP120-2014, NP 124-2010, NP126-2010, C169-88 , SR EN 1997-1/2006, SR EN 1997-1/2006, SR EN 1536/2004 , NP 074/2007
- cota relativa ± 0.00 = +111.75 rNM
- cota sapaturii +110.00/+109.40;
Atentie:
- dupa finalizarea sapaturii si executia pernei se executa egalizarea din beton armat;;
- fundațiile izolate vor fi amplasate cf. planesi R1 - PLAN FUNDATII
- inainte de fasonare, lungimea exacta a barelor se va verifica prin masurare directa pe cofraj;
- executantul este obligat sa verifice cotele inainte de a trece la executare si sa semnaleze proiectantului orice nepotriviri sau omisiuni;

NOTE :
- zona sesmica conform codului de proiectare seismica P100-2013 corespunde unei acceleratii a terenului pentru proiectare a_g=0,30g si unei perioade de control (colt) tc=0,7s,
- clasa de importanta si de expunere la cutremur in care se incadreaza constructia este III avand factorul de importanta γ_I=1,0
- conform CR1-1-3-2012 valoarea caracteristica a incarcarii din zapada pe sol S_{ok}=2,5 kN/mp
- conform CR1-1-4-2012 valoarea caracteristica a presiunii de referinta a vantului este de q_b = 0,70 kN/mp
- date geotehnice cf. s.g. atasat prezentului proiect nr. 176/2020 intocmit de RC INFRAROAD PROJECT SRL
- adancimea de fundare, dupa o inbunatatire prealabila a terenului de fundare cu o perna de material granular H=60cm, a fost considerata -1.25 m fata de C.T.A.
- betonarea se va face in conformitate cu instructiunile din "Cod de practica pentru producerea betonului" CP 012/1-2007 si "Cod de practica pentru executarea lucrarilor din beton, beton armat si beton precomprimat" NE 012-2013

VERIFICATOR/ EXPERT	NUME	SEMNATURA	CERINTA	REFERAT/ EXPERTIZA	NR./DATA

Proiectant General S.C. MBR STUDIO PLAN S.R.L C.I.F. 40719590 - TEL. 0745.682.785		S.C. STRUCT CONCEPT S.R.L. 22/928/2013 CUI: 31682559 5 tel : 0745.65.95.00 email : structconcept@gmail.com		Beneficiar: COMUNA SOLEȘTI Adresa: sat Solești, com. Solești, jud. Vaslui	PROIECT 30/2022
SPECIFICATIE	NUME	SEMNATURA	Scara: 1:50	Titlu proiect: CONSTRUIRE CENTRU COMUNITAR INTEGRAT ÎN COMUNA SOLEȘTI, JUDEȚUL VASLUI	FAZA P.Th.+D.E.
Sef proiect	Arh. Mihai Bura				
Proiectat	Ing. Bogdan Humă		Data: IUNIE 2022	TITLU PLANSA : PLAN FUNDATII	PLANSA R1
Desenat	Ing. Bogdan Humă				

SOCIETATEA COMERCIALA STRUCT CONCEPT S.R.L. CUI: 31682559 J22/928/2013 IAȘI - ROMÂNIA

Ing. ALEXANDRESCU M. LUCIA ROMÂNIA MEMBRU NR. 1558 A1 INGINER VERIFICATOR PROIECTE

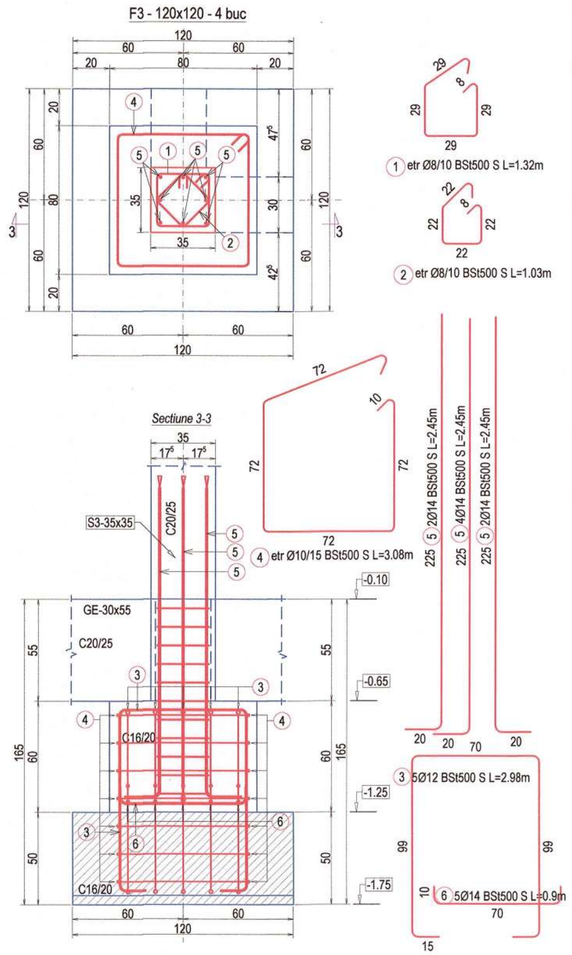

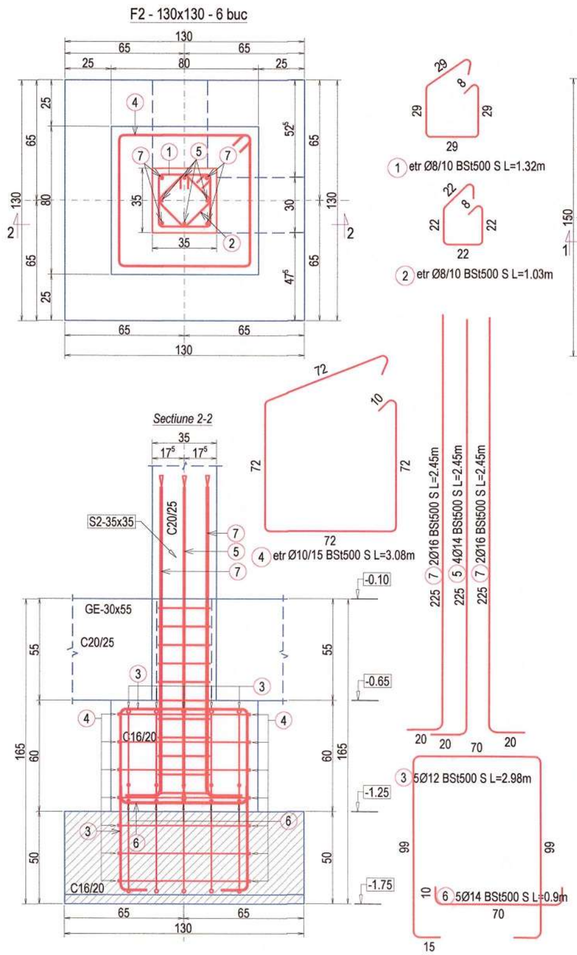

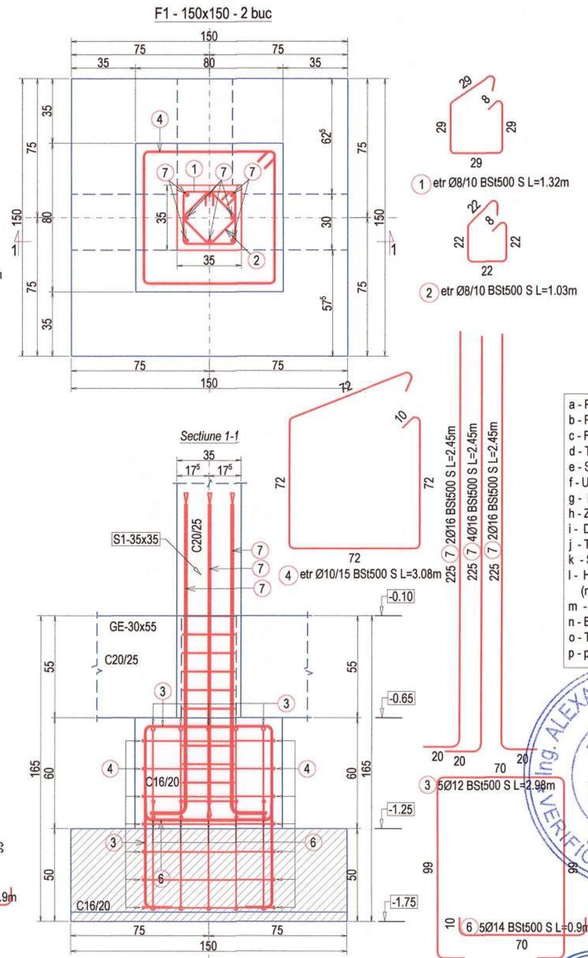

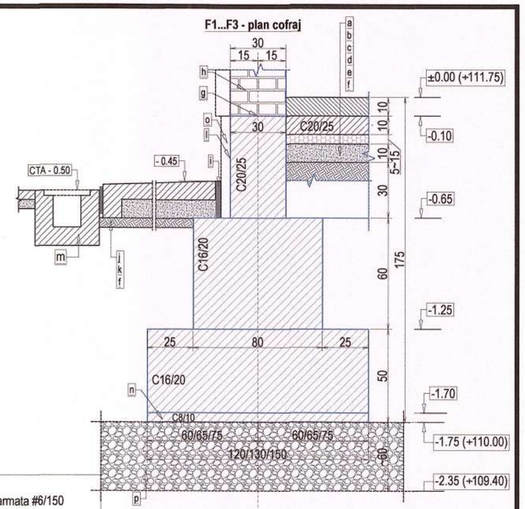

a - Pardoseala finita
b - Pardoseala beton slab armata #6/150
c - Folie polietilena (hartie Kraft)
d - Termoizolatie - polistiren (EPS_{min}-150)
e - Strat de rupere a capilaritatii
f - Umplutura de pamant compactata
g - Hidroizolatie orizontala carton bitumat
h - Zidarie GVP (BCA)
i - Dop mastic de bitum
j - Trotuar beton simplu
k - Strat de nisip pilonat
l - Hidroizolatie verticala (membrana bitumonoasa)
m - Rigola beton
n - Beton de egalizare C8/10
o - Termoizolatie vert. - polistiren (EPS_{min}-100)
p - perna material granular

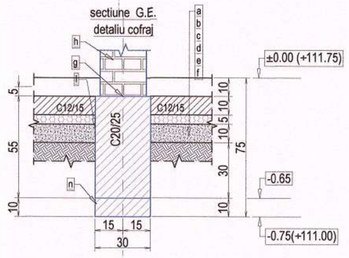

EXTRAS DE ARMARE

Nr.	Nr. de bare	Total bare	Otel	Ø	Lungime(m)	Greutate(kg)	Nr. de elem.	Total Lung. (m)	Total Greut. (kg)	Detaliu de bara
1	32	130	S	8	1.32	0.52	###	171.60	67.78	29 8 29
2	33	132	S	8	1.03	0.41	###	135.96	53.70	22 8 22
3	15	120		12	2.98	2.65	###	357.60	317.55	70 99 99 15
4	21	84	S	10	3.08	1.90	###	258.72	159.63	72 20 72
5	12	56	S	14	2.45	2.96	###	137.20	166.01	20 225
6	15	120	S	14	0.90	1.09	###	108.00	130.68	10 70
7	12	40	S	16	2.45	3.87	###	98.00	154.84	20 225
								Masa Totala (kg)		
								1050.19		

Otel pentru armaturi cf. ST009/2011
BST500S - clasa de ductilitate C (min. 7,5%) / categoria de rezistenta 5
Beton infrastructura:
- C8/10 - clasă expunere - X0 / ciment CEM IIA-S 42.5N / dozaj minim ciment - 220kg/m^3 / sort - 0-32 mm / raport maxim A/C - 0.65 / grad impermeabilitate - P_4^{10} / clasă tasare - S2 / clasă consistență - T3 clasa cloruri - CL1 / conținut de aer oclus și antrenat - 4.5%;
- C16/20 - clasă expunere - XC3+XF1 / ciment CEM IIA-S 42.5N / dozaj minim ciment - 260kg/m^3 / sort - 0-32 mm / raport maxim A/C - 0.65 / grad impermeabilitate - P_4^{10} / clasă tasare - S3 / clasă consistență - T3 clasa cloruri - CL0.2% / conținut de aer oclus și antrenat - 4.5%;
- Acoperirea cu beton a barelor in fundatii izolate -50 mm
- Detaliile de armare evidentiaza dimensiunea exterioara a etrierilor

VERIFICATOR/ EXPERT	NUME	SEMNATURA	CERINTA	REFERAT/ EXPERTIZA	NR./DATA

Proiectant General S.C. MBR STUDIO PLAN S.R.L. C.I.F. 40719596 - TEL. 0745.682.785		S.C. STRUCT CONCEPT S.R.L. J22/928/2013 CUI: 316825595 tel.: 0745.65.95.00 email: structconcept@gmail.com	Beneficiar: COMUNA SOLEȘTI Adresa: sat Solești, com. Solești, jud. Vaslui		PROIECT 30/2022
SPECIFICATIE	NUME	SEMNATURA	Scara: 1:25	Titlu proiect: CONSTRUIRE CENTRU COMUNITAR INTEGRAT ÎN COMUNA SOLEȘTI, JUDEȚUL VASLUI	FAZA P.Th.+D.E.
Sef proiect	Arh. Mihai Bura				
Proiectat	Ing. Bogdan Humă		Data: IUNIE 2022	TITLU PLANSA : DETALII COFRAJ-ARMARE FUNDATII IZOLATE	PLANSA R2
Desenat	Ing. Bogdan Humă				

ROMÂNIA MLPAT NR. 1558 A1 INGINER VERIFICATOR PROIECTE Ing. ALEXANDRESCU M. LUCIA

SOCIETATEA COMERCIALĂ STRUCT CONCEPT S.R.L. CUI: 31682595 J22/928/2013 IAȘI - ROMÂNIA

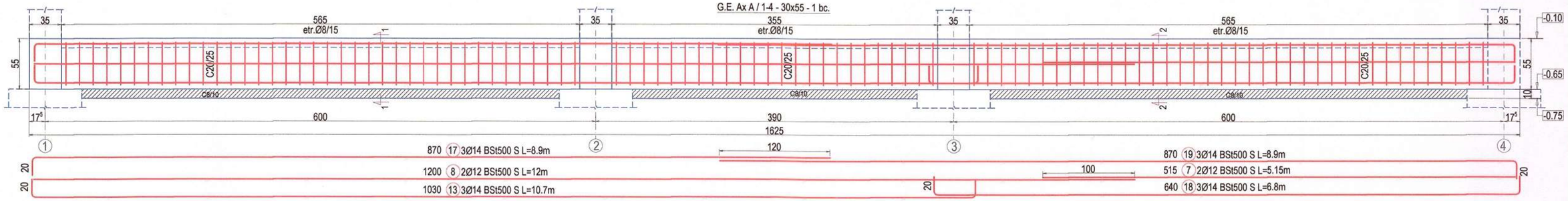

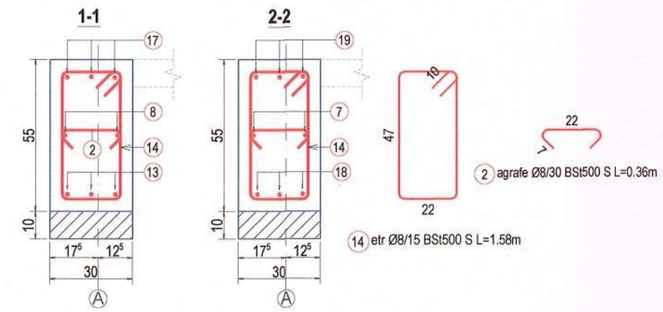

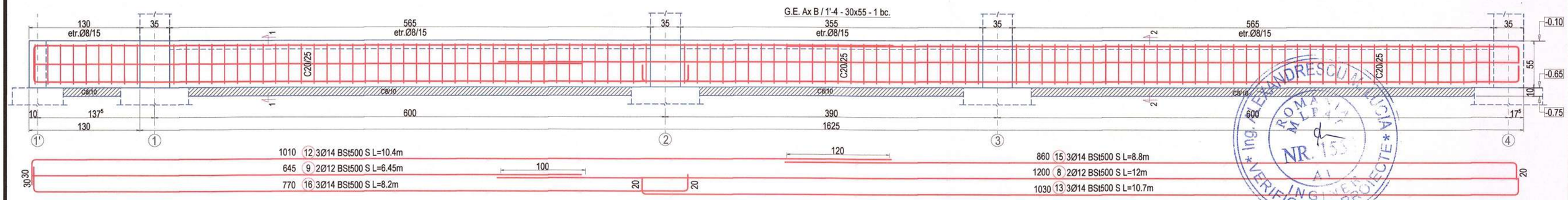

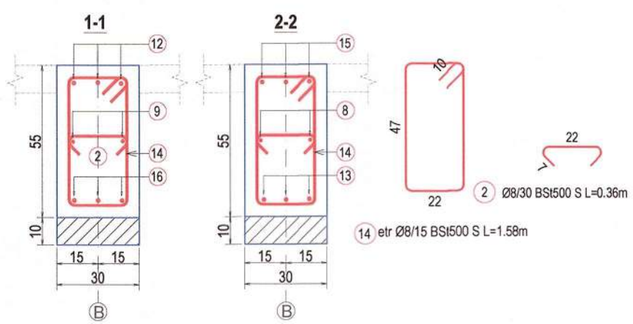

EXTRAS DE ARMARE										
N°	Nr. de bare	Total bare	Otel	Ø	Lungime(m)	Greutate(kg)	Nr. de elem.	Total Lung. (m)	Total Greut. (kg)	Detaliu de bara
1	8	8	S	8	0.26	0.10	1	2.08	0.82	12 / 22
2	277	277	S	8	0.36	0.14	1	99.72	39.39	
3	4	4	S	12	1.50	1.33	1	6.00	5.33	150
4	2	2	S	12	4.10	3.64	1	8.20	7.28	410
5	4	4	S	12	8.05	7.15	1	32.20	28.59	805
6	4	4	S	12	10.45	9.28	1	41.80	37.12	1045
7	4	4	S	12	5.15	4.57	1	20.60	18.29	515
8	6	6	S	12	12.00	10.66	1	72.00	63.94	1200
9	2	2	S	12	6.45	5.73	1	12.90	11.46	645
10	16	16	S	8	1.38	0.55	1	22.08	8.72	47 / 12 / 10
11	8	8	S	14	2.10	2.54	1	16.80	20.33	150 / 30
12	3	3	S	14	10.40	12.58	1	31.20	37.75	1010 / 30
13	9	9	S	14	10.70	12.95	1	96.30	116.52	1030 / 20
14	553	553	S	8	1.58	0.62	1	873.74	345.13	47 / 22 / 10
15	3	3	S	14	8.80	10.65	1	26.40	31.94	860 / 20
16	3	3	S	14	8.20	9.92	1	24.60	29.77	30 / 770 / 20
17	6	6	S	14	8.90	10.77	1	53.40	64.61	20 / 870 / 20
18	6	6	S	14	6.80	8.23	1	40.80	49.37	20 / 640 / 20
19	6	6	S	14	8.90	10.77	1	53.40	64.61	870 / 20
20	6	6	S	14	4.70	5.69	1	28.20	34.12	30 / 410
21	12	12	S	14	8.45	10.22	1	101.40	122.69	20 / 805 / 20
22	12	12	S	14	10.95	13.25	1	131.40	158.99	30 / 1045 / 20
								Masa Totala (kg)		
								1296.77		

Otel pentru armaturi cf. ST009/2011
BST500S - clasa de ductilitate C (min. 7,5%) / categoria de rezistenta 5
Beton infrastructura:
- C8/10 - clasă expunere - X0 / ciment CEM IIA-S 42.5N / dozaj minim ciment - 220kg/m^3 / sort - 0-32 mm / raport maxim A/C - 0.65 / grad impermeabilitate - P_4^{10} / clasă tasare - S2 / clasă consistență - T3 clasa cloruri - CL1 / conținut de aer oclus și antrenat - 4.5%;
- C20/25 - clasă expunere - XC3+XF1 / ciment CEM IIA-S 42.5N / dozaj minim ciment - 300 kg/m^3 / sort - 0-16 mm / raport maxim A/C - 0.60 / grad impermeabilitate - P_8^{10} / clasă tasare - S3 / clasă consistență - T4 / clasa cloruri - CL 0.20 / conținut de aer oclus și antrenat - 5%;
- Acoperirea cu beton a barelor in grinzi de echilibrare - 50 mm
- Detaliile de armare evidentiaza dimensiunea exterioara a etrierilor

VERIFICATOR/ EXPERT	NUME	SEMNATURA	CERINTA	REFERAT/ EXPERTIZA	NR./DATA

Ing. Alexandrescu Lucia - Roman Mihai - Nr. 155 - Inginer - Verificator proiecte

Proiectant General S.C. MBR STUDIO PLAN S.R.L. C.I.F. 40719596 - TEL. 0745.682.785	S.C. STRUCT CONCEPT S.R.L. 22/6/28/2013 CUI: 316825595 tel : 0745.65.95.00 email : structconcept@gmail.com		Beneficiar: COMUNA SOLEȘTI Adresa: sat Solești, com. Solești, jud. Vaslui		PROIECT 30/2022
SPECIFICATIE	NUME	SEMNATURA	Scara: 1:4/1:20	Titlu proiect: CONSTRUIRE CENTRU COMUNITAR INTEGRAT ÎN COMUNA SOLEȘTI, JUDEȚUL VASLUI	FAZA P.Th.+D.E.
Sef proiect	Arh. Mihai Bura				
Proiectat	Ing. Bogdan Humă		Data: IUNIE 2022	TITLU PLANSA : DETALII COFRAJ-ARMARE GRINZI DE ECHILIBRARE	PLANSA R3
Desenat	Ing. Bogdan Humă				

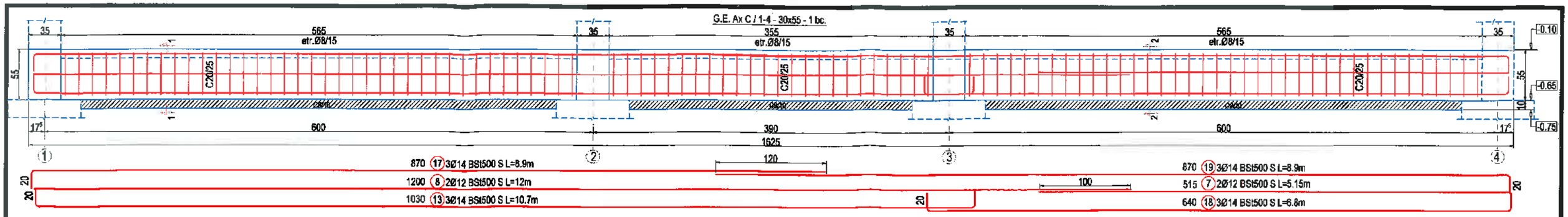

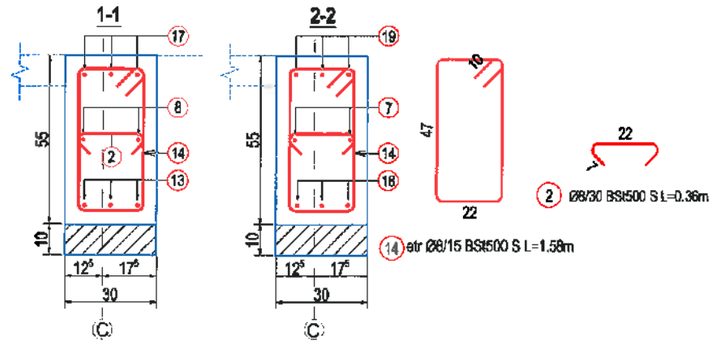

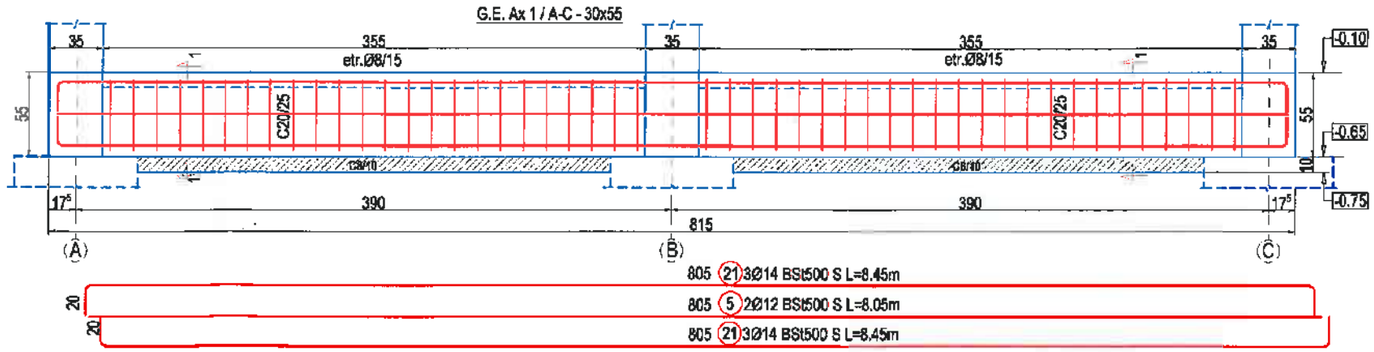

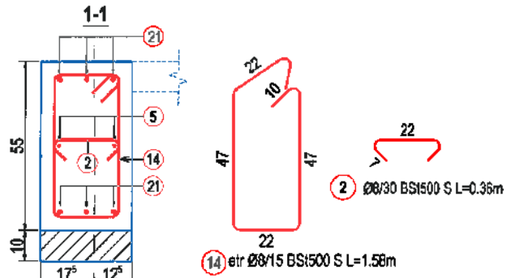

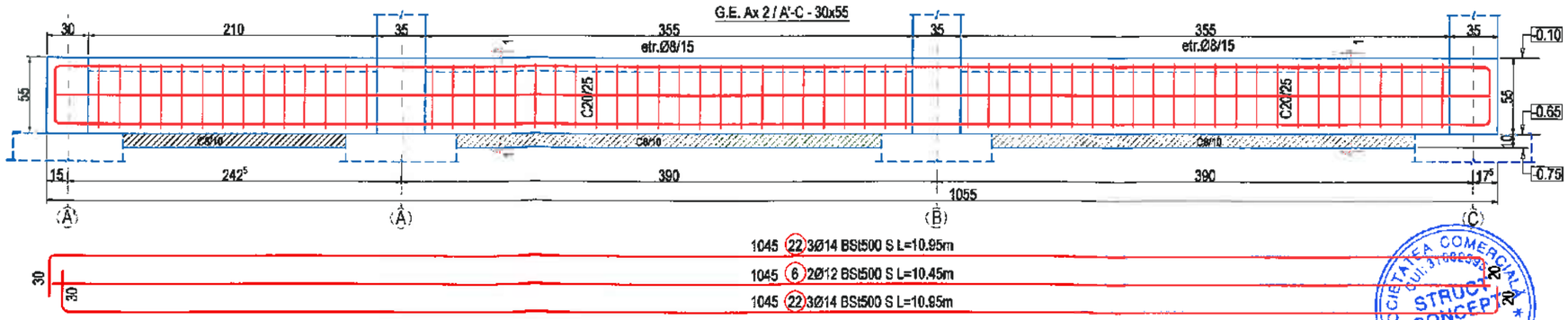

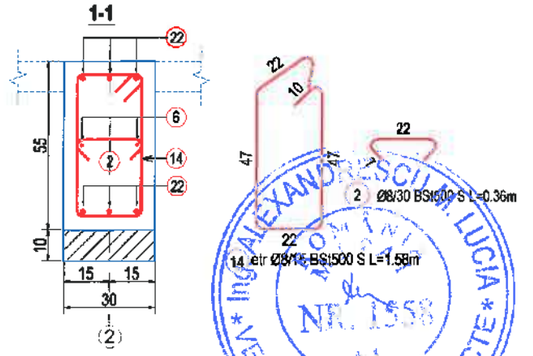

Otel pentru armaturi cf. ST009/2011
BST500S - clasa de ductilitate C (min. 7,5%) / categoria de rezistenta 5
Beton infrastructura:
- C8/10 - clasă expunere - X0 / ciment CEM IIA-S 42.5N / dozaj minim ciment - 220kg/m^3 / sort - 0-32 mm / raport maxim A/C - 0.65 / grad impermeabilitate - P_4^{10} / clasă tasare - S2 / clasă consistență - T3 clasa cloruri - CL1 / conținut de aer oclus și antrenat - 4.5%;
- C20/25 - clasă expunere - XC3+XF1 / ciment CEM IIA-S 42.5N / dozaj minim ciment - 300 kg/m^3 / sort - 0-16 mm / raport maxim A/C - 0.60 / grad impermeabilitate - P_8^{10} / clasă tasare - S3 / clasă consistență - T4 / clasa cloruri - CL 0.20 / conținut de aer oclus și antrenat - 5%;
- Acoperirea cu beton a barelor in grinzi de echilibrare - 50 mm
- Detaliile de armare evidentiaza dimensiunea exterioara a etrierilor

VERIFICATOR/ EXPERT	NUME	SEMNATURA	CERINTA	REFERAT/ EXPERTIZA	NR./DATA

Proiectant General S.C. MBR STUDIO PLAN S.R.L. C.I.F. 40710596 - TEL. 0745 682 765		S.C. STRUCT CONCEPT S.R.L. 22/928/2013 CUI: 31862595 tel.: 0745.65.85.60 email: structconcept@gmail.com		Beneficiar: COMUNA SOLEȘTI Adresa: sat Soleşti, com. Soleşti, jud. Vaslui	PROIECT 30/2022
SPECIFICATIE	NUME	SEMNATURA	Scara: 1:4/1:20	Titlu proiect: CONSTRUIRE CENTRU COMUNITAR INTEGRAT ÎN COMUNA SOLEȘTI, JUDEȚUL VASLUI	FAZA P.Th.+D.E.
Sef proiect	Arh. Mihai Bura				
Proiectat	Ing. Bogdan Humă		Data: IUNIE 2022	TITLU PLANSA : DETALII COFRAJ-ARMARE GRINZI DE ECHILIBRARE	PLANSA R4
Desenat	Ing. Bogdan Humă				

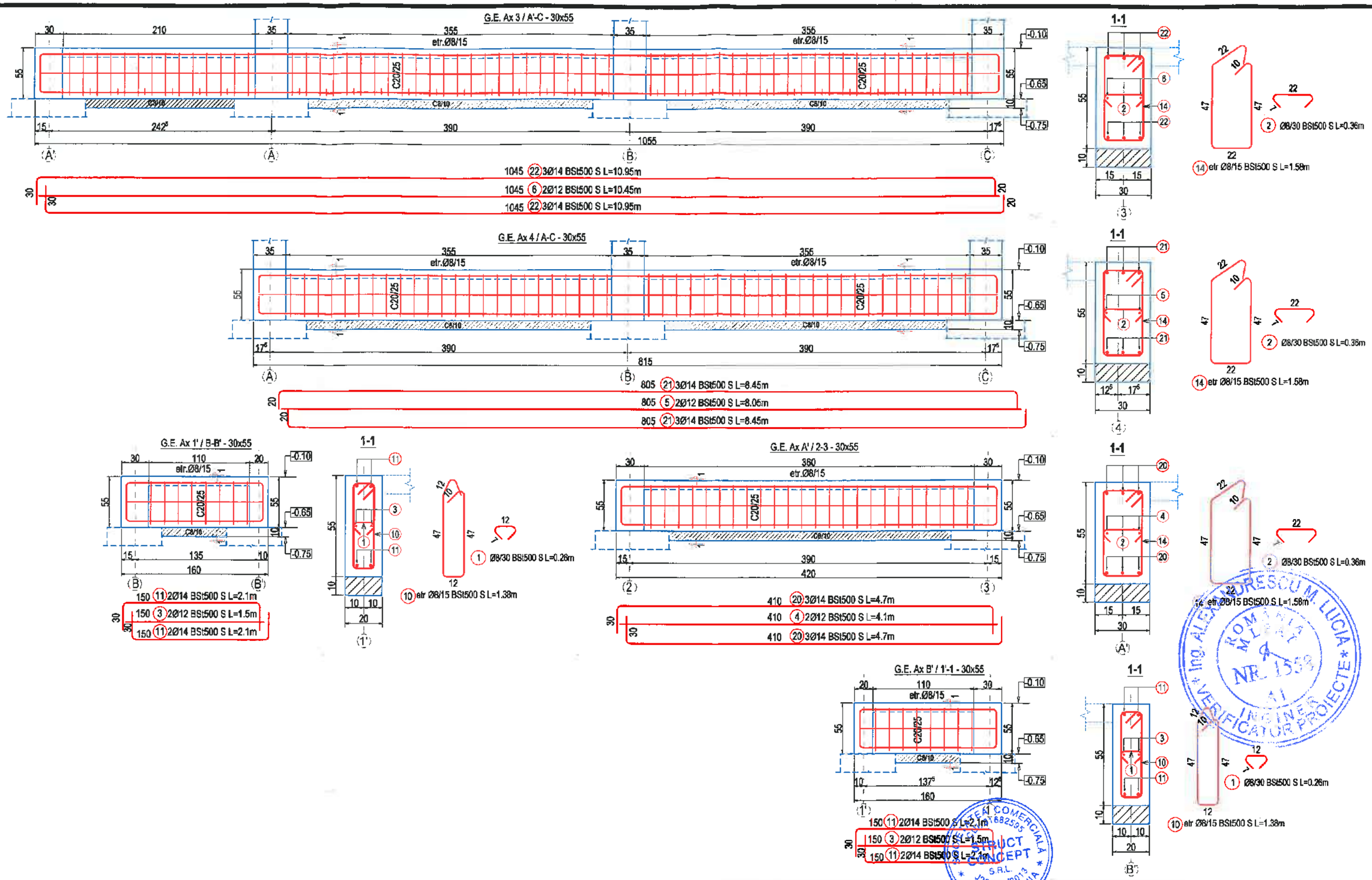

Oţel pentru armaturi cf. ST009/2011
BST500S - clasa de ductilitate C (min. 7,5%) / categoria de rezistenta 5
Beton infrastructura:
- C8/10 - clasă expunere - X0 / ciment CEM IIA-S 42.5N / dozaj minim ciment - 220kg/m^3 / sort - 0-32 mm / raport maxim A/C - 0.65 / grad impermeabilitate - P_4^{10} / clasă tasare - S2 / clasă consistenţă - T3 clasa cloruri - CL1 / conţinut de aer oclus şi antrenat - 4.5%;
- C20/25 - clasă expunere - XC3+XF1 / ciment CEM IIA-S 42.5N / dozaj minim ciment - 300 kg/m^3 / sort - 0-16 mm / raport maxim A/C - 0.60 / grad impermeabilitate - P_8^{10} / clasă tasare - S3 / clasă consistenţă - T4 / clasa cloruri - CL 0.20 / conţinut de aer oclus şi antrenat - 5%;
- Acoperirea cu beton a barelor in grinzi de echilibrare - 50 mm
- Detaliile de armare evidentiaza dimensiunea exterioara a etrierilor

VERIFICATOR/ EXPERT	NUME	SEMNATURA	CERINTA	REFERAT/ EXPERTIZA	NR./DATA

Proiectant General S.C. MBR STUDIO PLAN S.R.L. C.I.F. 40715596 - TEL. 0745 682 785		S.C. STRUCT CONCEPT S.R.L. 22928/2013 CUI: 31682595 tel: 0745.85.95.00 email: structconcept@gmail.com		Beneficiar: COMUNA SOLEŞTI Adresa: sat Soleşti, com. Soleşti, jud. Vaslui	PROIECT
SPECIFICATIE	NUME	SEMNATURA	Scara: 1:4/1:20	Titlu proiect: CONSTRUIRE CENTRU COMUNITAR INTEGRAT ÎN COMUNA SOLEŞTI, JUDEŢUL VASLUI	FAZA
Sef proiect	Arh. Mihai Bura				P.Th.+D.E.
Proiectat	Ing. Bogdan Humă		Data: IUNIE 2022	TITLU PLANSA : DETALII COFRAJ-ARMARE GRINZI DE ECHILIBRARE	PLANSA
Desenat	Ing. Bogdan Humă				R5

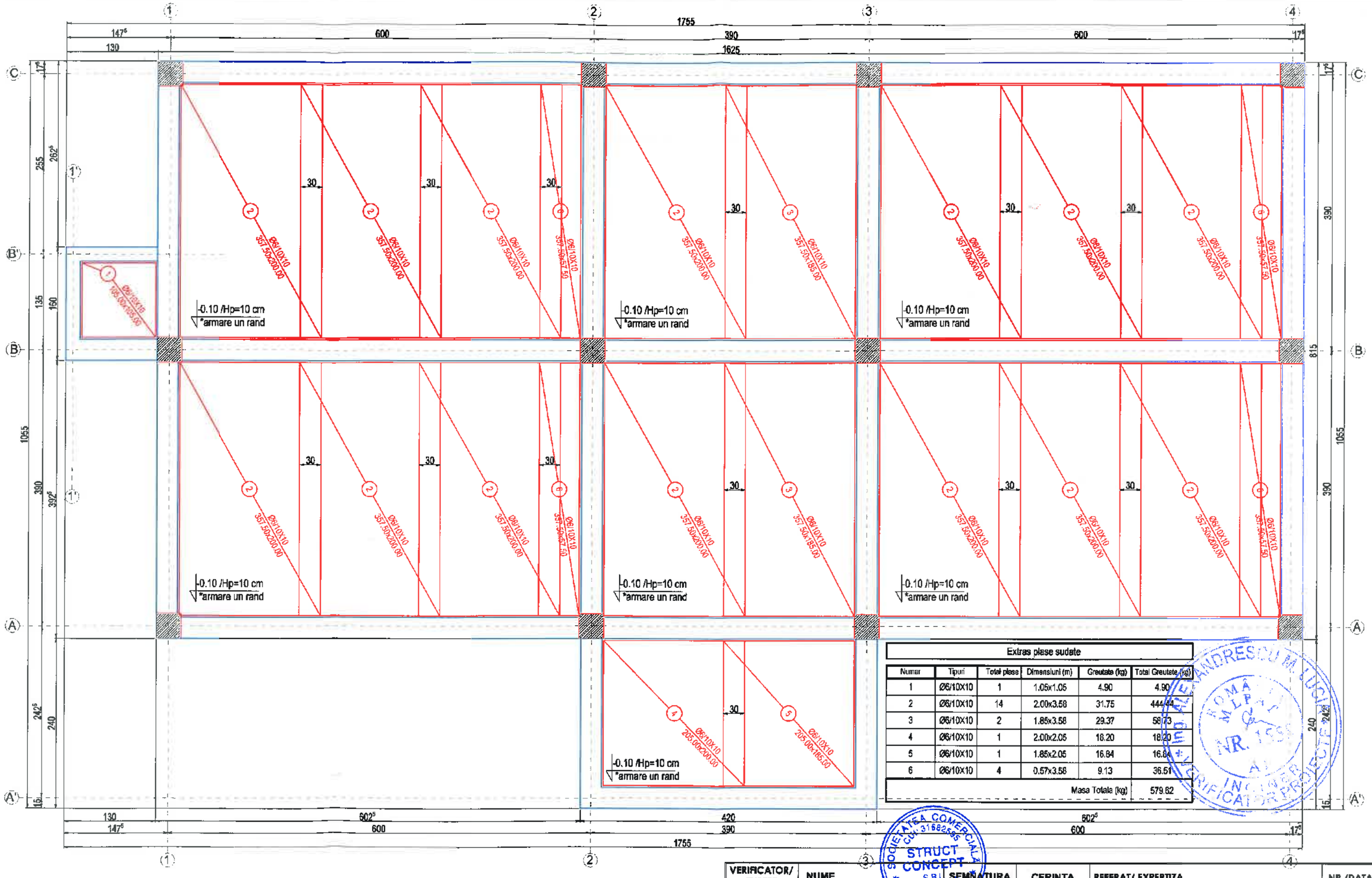

Extras plase sudate					
Numar	Tipuri	Total plase	Dimensiuni (m)	Greutate (kg)	Total Greutate (kg)
1	Ø6/10X10	1	1.05x1.05	4.90	4.90
2	Ø6/10X10	14	2.00x3.58	31.75	444.44
3	Ø6/10X10	2	1.85x3.58	29.37	58.73
4	Ø6/10X10	1	2.00x2.05	18.20	18.20
5	Ø6/10X10	1	1.85x2.05	16.84	16.84
6	Ø6/10X10	4	0.57x3.58	9.13	36.51
				Masa Totala (kg)	579.62

Secțiune transversala prin pardoseala
detaliu armare

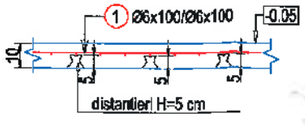

Otel pentru armaturi cf. ST009/2011
BST500S - clasa de ductilitate C (min. 7,5%) / categoria de rezistenta 5
Beton infrastructura:
- C20/25 - clasă expunere - XC3+XF1 / ciment CEM IIA-S 42.5N / dozaj minim ciment - 300 kg/m^3 / sort - 0-16 mm / raport maxim A/C - 0.60 / grad impermeabilitate - P_8^{10} / clasă tasare - S3 / clasă consistență - T4 / clasa cloruri - Cl. 0.20 / conținut de aer oclus și antrenat - 5%;
- Acoperirea cu beton a plaselor sudate in pardoseala - 50 mm

VERIFICATOR/ EXPERT	NUME	SEMNATURA	CERINTA	REFERAT/ EXPERTIZA	NR./DATA

Proiectant General S.C. MBR STUDIO PLAN S.R.L. C.I.F. 40716596 - TEL. 0745.682.785	S.C. STRUCT CONCEPT S.R.L. 22/929/2013 CUI: 31682595 tel.: 0745.85.95.00 email: structconcept@gmail.com			Beneficiar: COMUNA SOLEȘTI Adresa: sat Soleşti, com. Soleşti, jud. Vaslui	PROIECT 30/2022
SPECIFICATIE	NUME	SEMNATURA	Scara: 1:50	Titlu proiect: CONSTRUIRE CENTRU COMUNITAR INTEGRAT ÎN COMUNA SOLEȘTI, JUDEȚUL VASLUI	FAZA P.Th.+D.E.
Sef proiect	Arh. Mihai Bura				
Proiectat	Ing. Bogdan Humă		Data: IUNIE 2022	TITLU PLANSA : PLAN COFRAJ-ARMARE PARDOSEALA COTA -0.10	PLANSA R6
Desenat	Ing. Bogdan Humă				

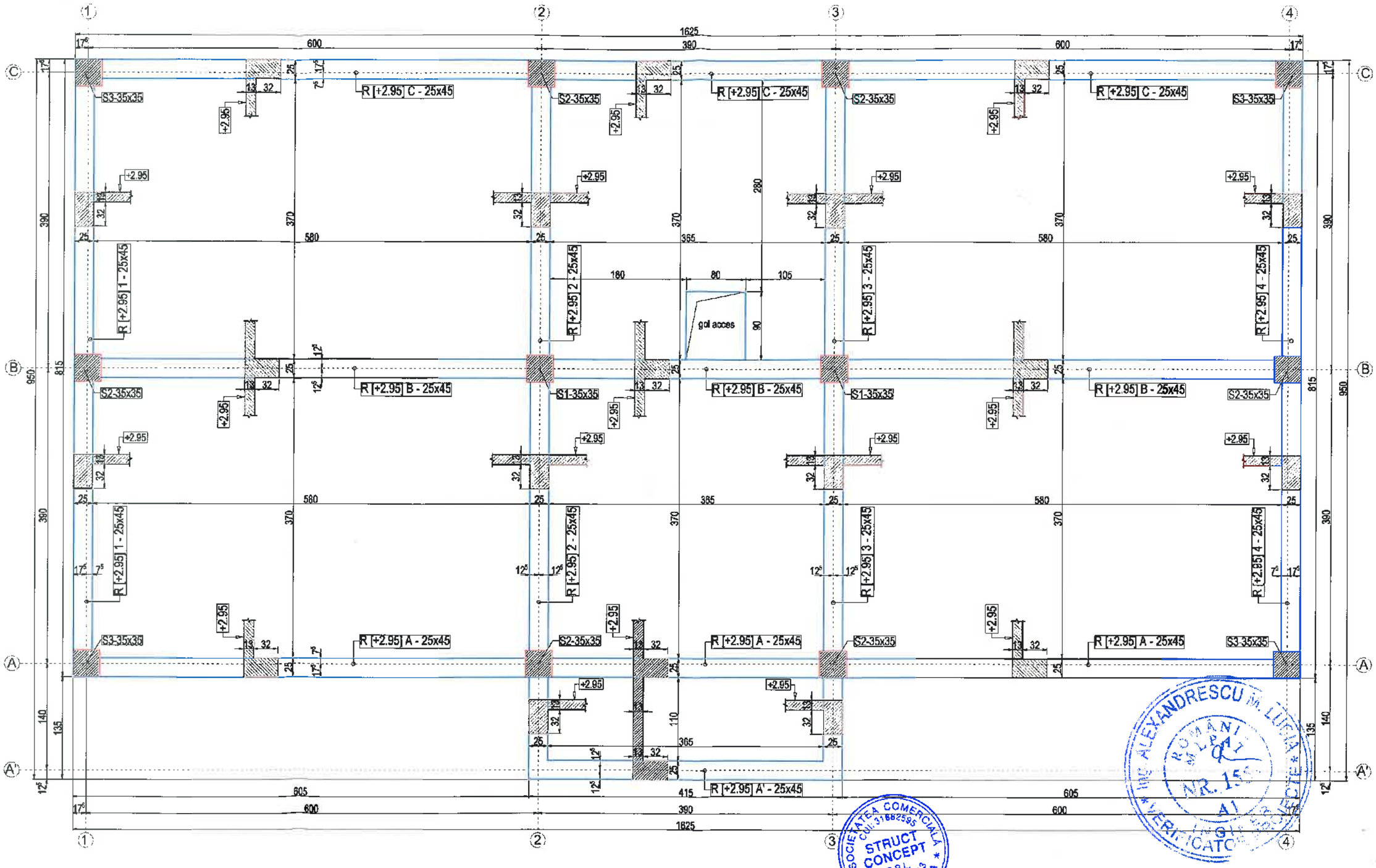

Otel pentru armaturi cf. ST009/2011
BST500S - clasa de ductilitate C (alungire minima la rupere 7,5%)
Beton:
- C20/25 - clasa expunere - XC1 / ciment CEM IIA - S 42.5N / dozaj minim ciment -300 kg/m^3 / sort - 0–16 mm / raport maxim A/C - 0.50 / grad impermeabilitate - P_8^{10} / clasă tasare - S3 / clasă consistenţă - T4/T5 / clasa cloruri -Cl 0.20 / conţinut de aer oclus şi antrenat - 5%;

Nota: Prezenta plansa se va corela cu plansele de instalatii pentru amplasarea in cofraj a cupoanelor de teava / ferestrelor pentru corespunzatoare golurilor tehnologice. Diametrul maxim admis fara bordaj suplimentar este de 150 mm

VERIFICATOR/ EXPERT	NUME	SEMNATURA	CERINTA	REFERAT/ EXPERTIZA	NR./DATA

Proiectant General S.C. MBR STUDIO PLAN S.R.L. C.U.F. 40719996 - TEL. 0745.882.785		S.C. STRUCT CONCEPT S.R.L. 22/9/28/2013 CUI: 31682595 tel: 0745.85.95.00 email: structconcept@gmail.com		Beneficiar: COMUNA SOLEŞTI Adresa: sat Soleşti, com. Soleşti, jud. Vaslui	PROIECT 30/2022
SPECIFICATIE	NUME	SEMNATURA	Scara: 1:50	Titlu proiect: CONSTRUIRE CENTRU COMUNITAR INTEGRAT ÎN COMUNA SOLEŞTI, JUDEŢUL VASLUI	FAZA P.Th.+D.E.
Sef proiect	Arh. Mihai Bura				
Proiectat	Ing. Bogdan Humă		Data: IUNIE 2022	TITLU PLANSA : PLAN AMPLASARE ELEMENTE STRUCTURA PLAN COFRAJ PLANSEU COTA +2.95	PLANSA R7
Desenat	Ing. Bogdan Humă				

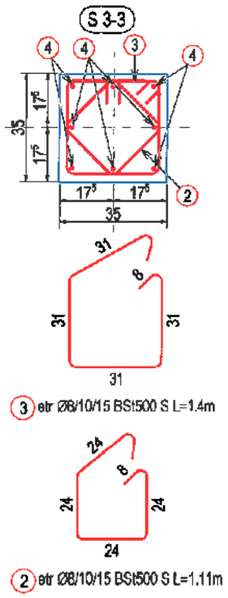

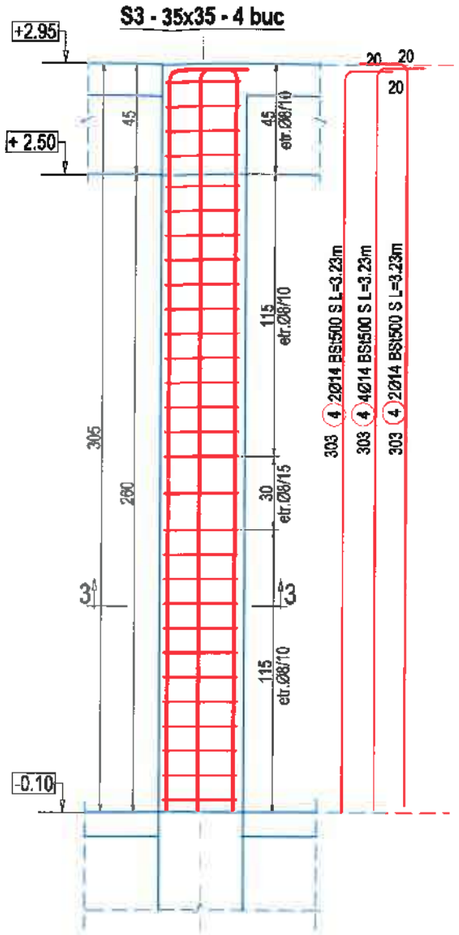

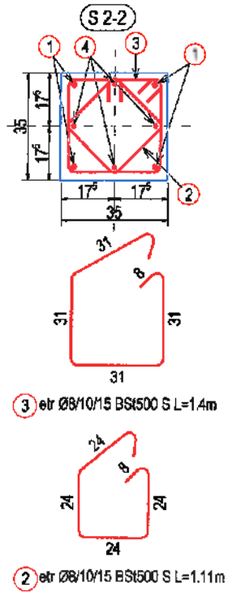

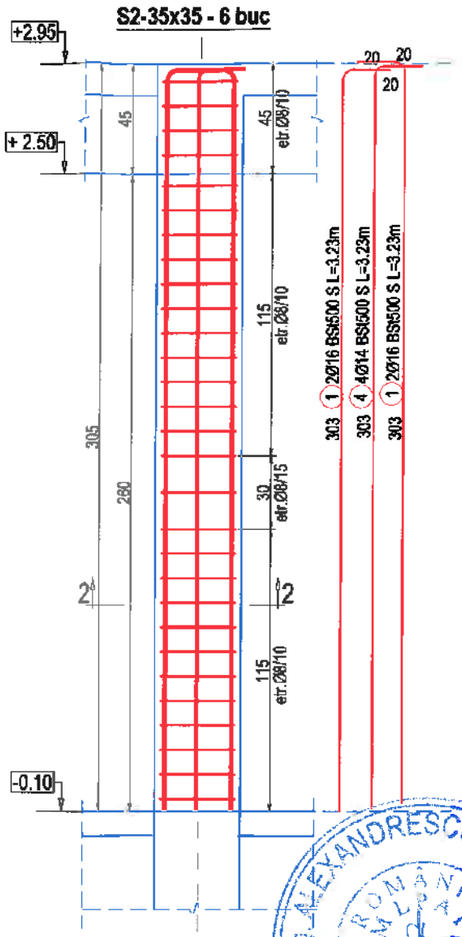

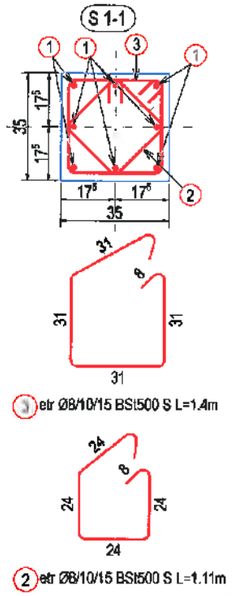

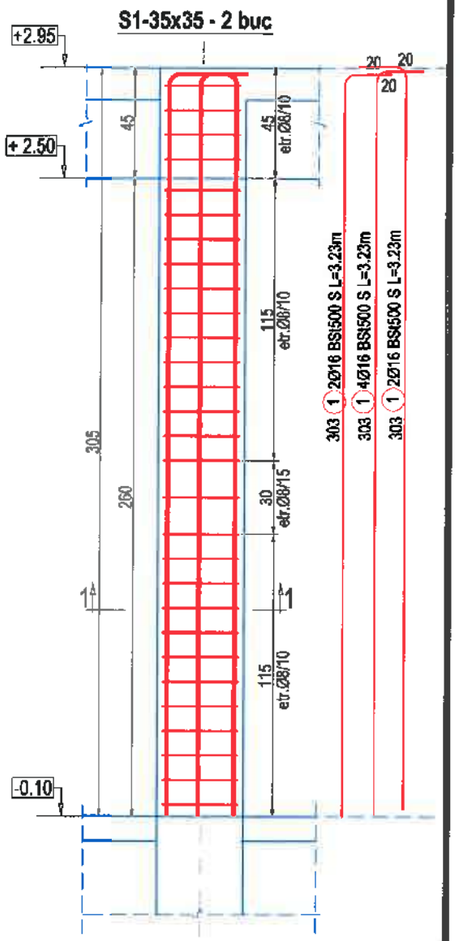

EXTRAS DE ARMARE

N°	Nr. de bare	Total bare	Otel	Ø	Lungime(m)	Greutate(kg)	Nr. de elem.	Total Lung. (m)	Total Greut. (kg)	Detaliu de bara
1	12	40	S	16	3.23	5.10	###	129.20	204.14	303 / 20
4	12	56	S	14	3.23	3.91	###	180.88	218.86	303 / 20
2	87	348	S	8	1.11	0.44	###	386.28	152.58	24 / 8 / 24
3	87	348	S	8	1.40	0.55	###	487.20	192.44	31 / 8 / 31
							Masa Totala (kg)		768.02	

Otel pentru armaturi cf. ST009/2011
BST500S - clasa de ductilitate C (alungire minima la rupere 7,5%)
Beton:
- C20/25 - clasa expunere - XC1 / ciment CEM IIA - S 42.5N / dozaj minim ciment -300 kg/m^3 / sort - 0~16 mm / raport maxim A/C - 0.50 / grad impermeabilitate - P_8^{10} / clasă tasare - S3 / clasă consistenţă - T4/T5 / clasa cloruri -Cl 0.20 / conţinut de aer oclus şi antrenat - 5%;
- Acoperirea cu beton a barelor verticale - 33 mm
- Detaliile de armare evidentiaza dimensiunea exterioara a etrierilor

- Nota: primul etrier din extremitati va fi pozitionat la fata grinzii/stalpului la o distanta de 5 cm

VERIFICATOR/ EXPERT	NUME	SEMNATURA	CERINTA	REFERAT/ EXPERTIZA	NR./DATA

Proiectant General
S.C. MBR STUDIO PLAN S.R.L.
C.I.F. 40710598 - TEL. 0745 662.785

S.C. STRUCT CONCEPT S.R.L.
22/922/2013 CUI: 31682595
tel.: 0745.66.85.00
email: structconcept@gmail.com

Beneficiar: **COMUNA SOLEŞTI**
Adresa: sat Soleşti, com. Soleşti, jud. Vaslui

PROIECT: 30/2022

SPECIFICATIE	NUME	SEMNATURA	Scara: 1:25/1:20	Titlu proiect: CONSTRUIRE CENTRU COMUNITAR INTEGRAT ÎN COMUNA SOLEŞTI, JUDEŢUL VASLUI	FAZA: P.Th.+D.E.
Sef proiect	Arh. Mihai Bura				
Proiectat	Ing. Bogdan Humă		Data: IUNIE 2022	TITLU PLANSA : DETALII COFRAJ-ARMARE STALPI CADRU SUPRASTRUCTURA	PLANSA: R8
Desenat	Ing. Bogdan Humă				

ING. ALEXANDRESCU M. LUCIA * VERIFICATOR PROIECTE * ROMÂNIA ALPAT NR. 1558 A1 INGINER

SOCIETATEA COMERCIALĂ CUI: 31682595 STRUCT CONCEPT S.R.L. J22/922/2013 IAŞI ROMÂNIA

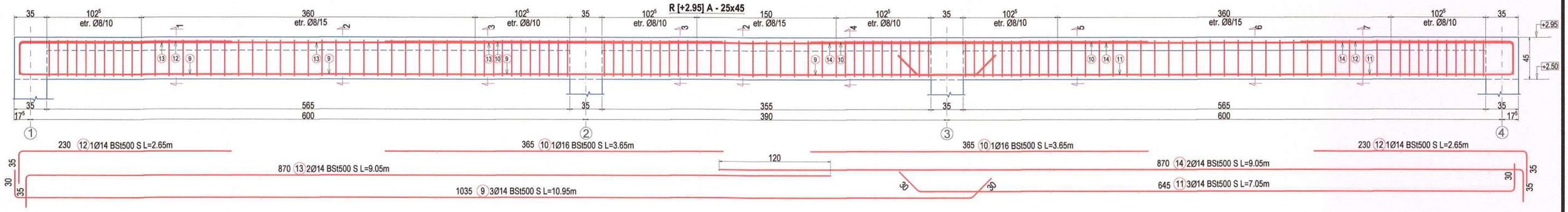

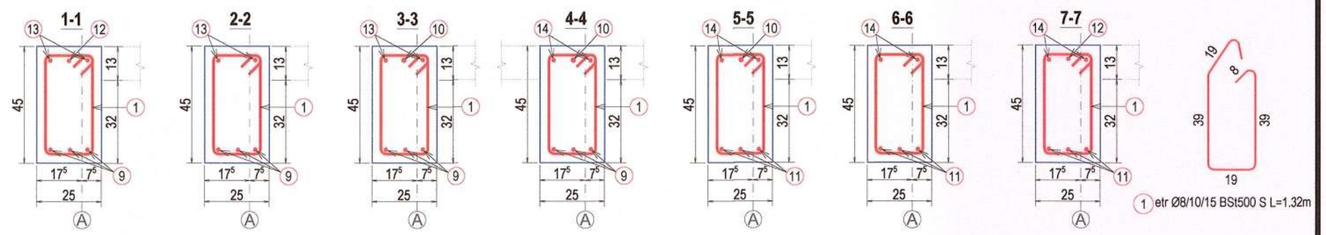

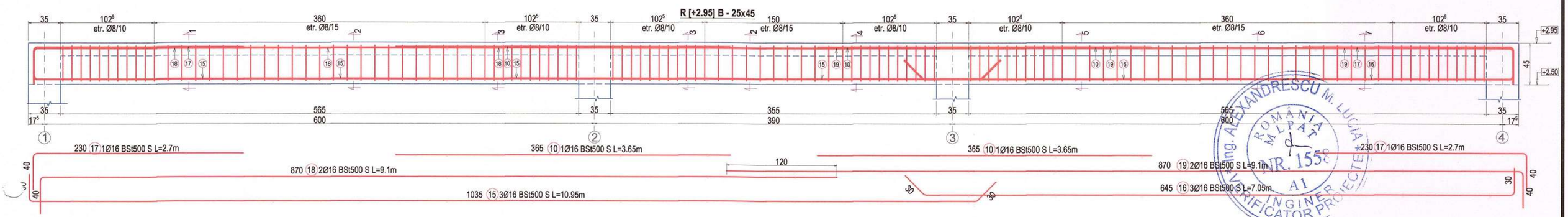

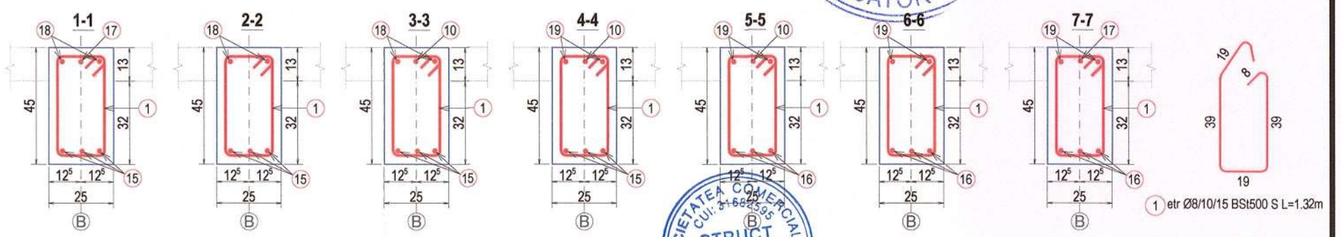

Otel pentru armaturi cf. ST009/2011
BST500S - clasa de ductilitate C (alungire minima la rupere 7,5%)
Beton:
- C20/25 - clasa expunere - XC1 / ciment CEM IIA - S 42.5N / dozaj minim ciment -300 kg/m^3 / sort - 0~16 mm / raport maxim A/C - 0.50 / grad impermeabilitate - P_8^{10} / clasă tasare - S3 / clasă consistență - T4/T5 / clasa cloruri -Cl 0.20 / conținut de aer oclus și antrenat - 5%;
Rigle cadru 30x60 :
- Acoperirea cu beton a barelor verticale lateral - 38 mm
- Detaliile de armare evidentiaza dimensiunea exterioara a etrierilor

VERIFICATOR/ EXPERT	NUME	SEMNATURA	CERINTA	REFERAT/ EXPERTIZA	NR./DATA

Proiectant General
S.C. MBR STUDIO PLAN S.R.L.
C.I.F. 40719596 - TEL. 0745.682.785

S.C. STRUCT CONCEPT S.R.L.
22/928/2013 CUI: 316825595
tel : 0745.65.95.00
email : structconcept@gmail.com

Beneficiar: **COMUNA SOLEȘTI**
Adresa: sat Solești, com. Solești, jud. Vaslui

PROIECT 30/2022

SPECIFICATIE	NUME	SEMNATURA	Scara: 1:35/1:20	Titlu proiect: CONSTRUIRE CENTRU COMUNITAR INTEGRAT ÎN COMUNA SOLEȘTI, JUDEȚUL VASLUI	FAZA P.Th.+D.E.
Sef proiect	Arh. Mihai Bura				
Proiectat	Ing. Bogdan Humă		Data: IUNIE 2022	TITLU PLANSA : DETALII COFRAJ-ARMARE RIGLE DE CADRU COTA +2.95	PLANSA R9
Desenat	Ing. Bogdan Humă				

ROMANIA MLPAT NR. 1558 A1 INGINER VERIFICATOR PROIECTE Ing. ALEXANDRESCU M. LUCIA

SOCIETATEA COMERCIALA CUI: 316825595 STRUCT CONCEPT S.R.L. IASI - ROMANIA

R [+2.95] C - 25x45

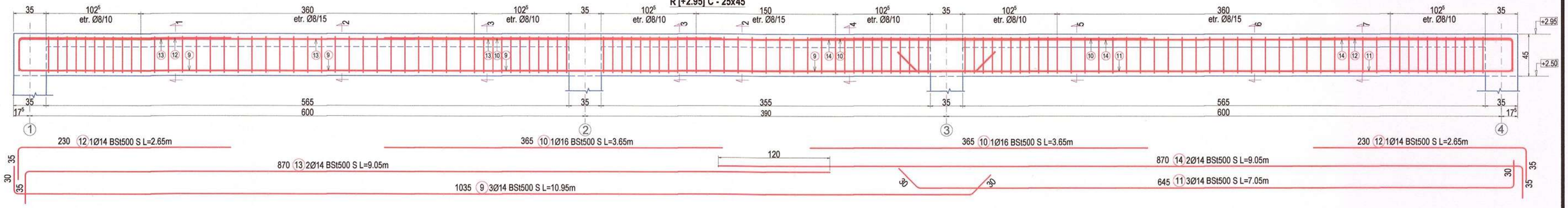

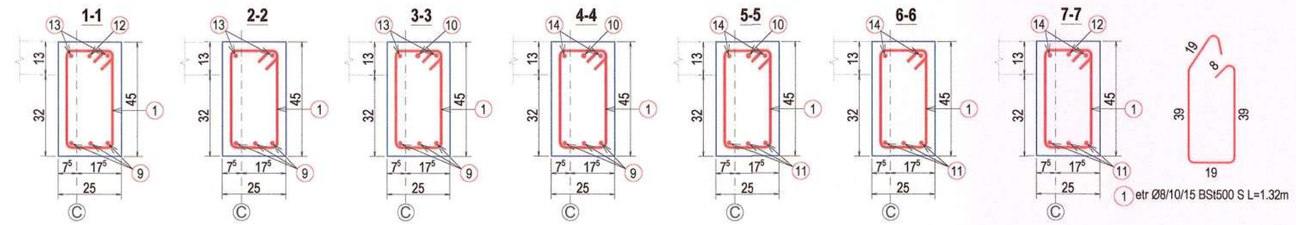

R [+2.95] A' - 25x45

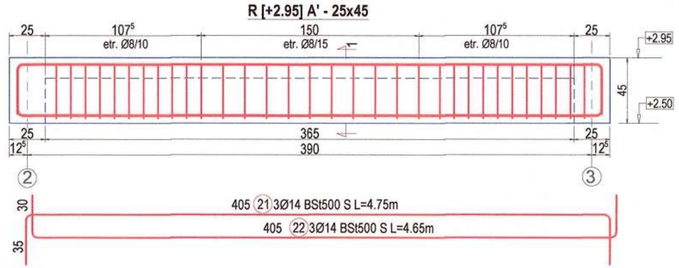

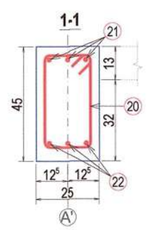

R [+2.95] 1 - 25x45

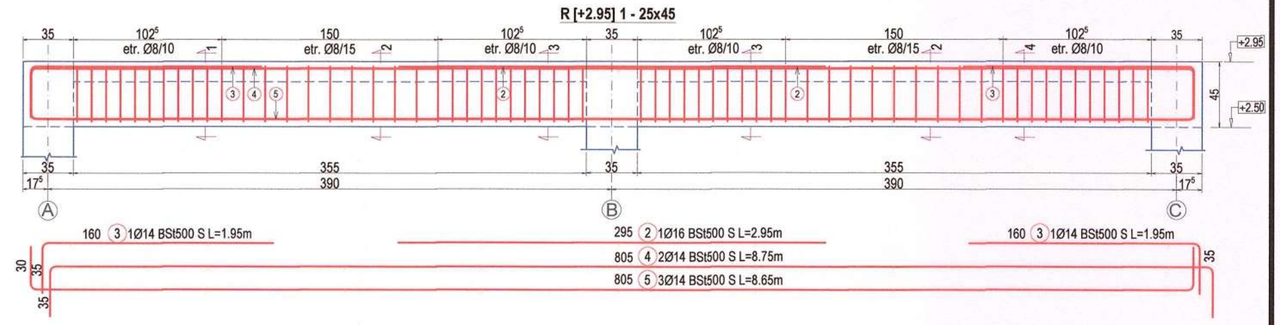

Otel pentru armaturi cf. ST009/2011
BST500S - clasa de ductilitate C (alungire minima la rupere 7,5%)
Beton:
- C20/25 - clasa expunere - XC1 / ciment CEM IIA - S 42.5N / dozaj minim ciment -300 kg/m³ / sort - 0~16 mm / raport maxim A/C - 0.50 / grad impermeabilitate - P_8^{10} / clasă tasare - S3 / clasă consistență - T4/T5 / clasa cloruri -Cl 0.20 / conținut de aer oclus și antrenat - 5%;
Rigle cadru 30x60 :
- Acoperirea cu beton a barelor verticale lateral - 38 mm
- Detaliile de armare evidentiaza dimensiunea exterioara a etrierilor

VERIFICATOR/ EXPERT	NUME	SEMNATURA	CERINTA	REFERAT/ EXPERTIZA	NR./DATA

Proiectant General S.C. MBR STUDIO PLAN S.R.L. C.I.F. 40719596 - TEL. 0745.682.785	S.C. STRUCT CONCEPT S.R.L. 22/928/2013 CUI: 31682595 tel : 0745.55.95.00 email : structconcept@gmail.com	Beneficiar: COMUNA SOLEȘTI Adresa: sat Solești, com. Solești, jud. Vaslui	PROIECT 30/2022

SPECIFICATIE	NUME	SEMNATURA	Scara:	Titlu proiect:	FAZA
Sef proiect	Arh. Mihai Bura		1:35/1:20	CONSTRUIRE CENTRU COMUNITAR INTEGRAT ÎN COMUNA SOLEȘTI, JUDEȚUL VASLUI	P.Th.+D.E.
Proiectat	Ing. Bogdan Humă		Data: IUNIE 2022	TITLU PLANSA : DETALII COFRAJ-ARMARE RIGLE DE CADRU COTA +2.95	PLANSA R10
Desenat	Ing. Bogdan Humă				

SOCIETATEA COMERCIALA STRUCT CONCEPT S.R.L. CUI: 31682595 J22/928/2013 IAȘI - ROMÂNIA

ROMÂNIA MLPAT NR. 1558 Ing. ALEXANDRESCU M. LUCIA INGINER VERIFICATOR PROIECTE

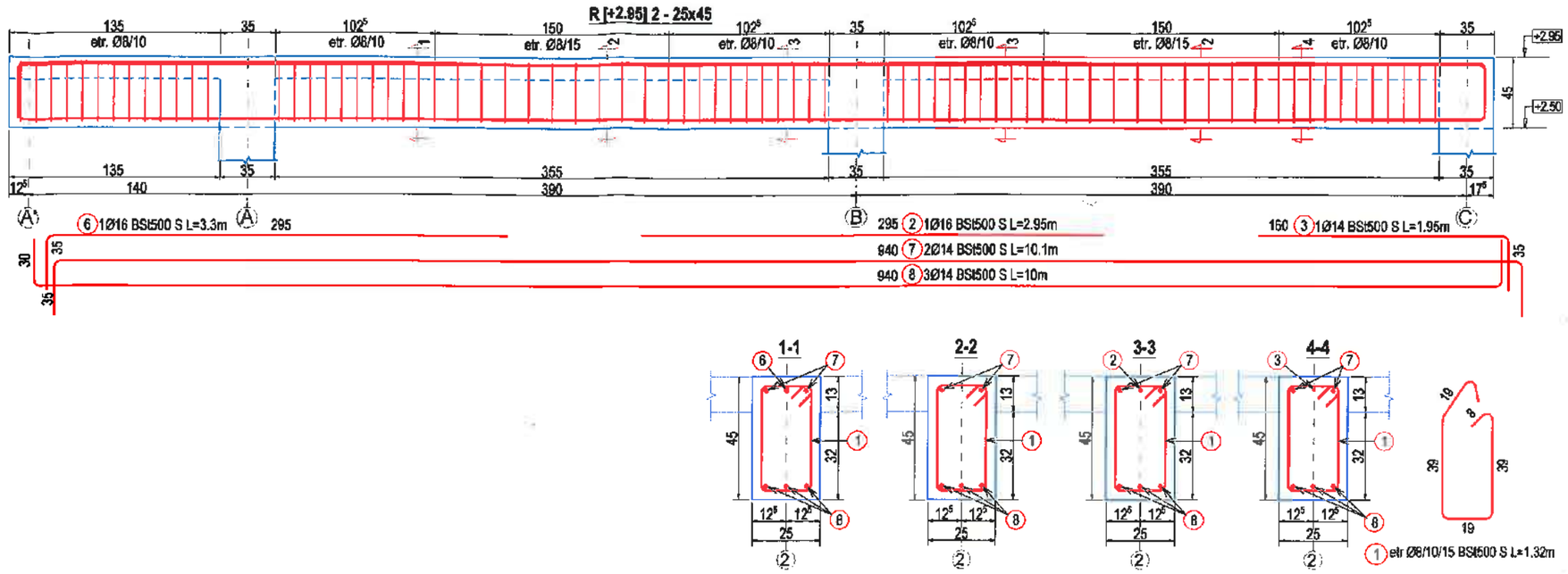

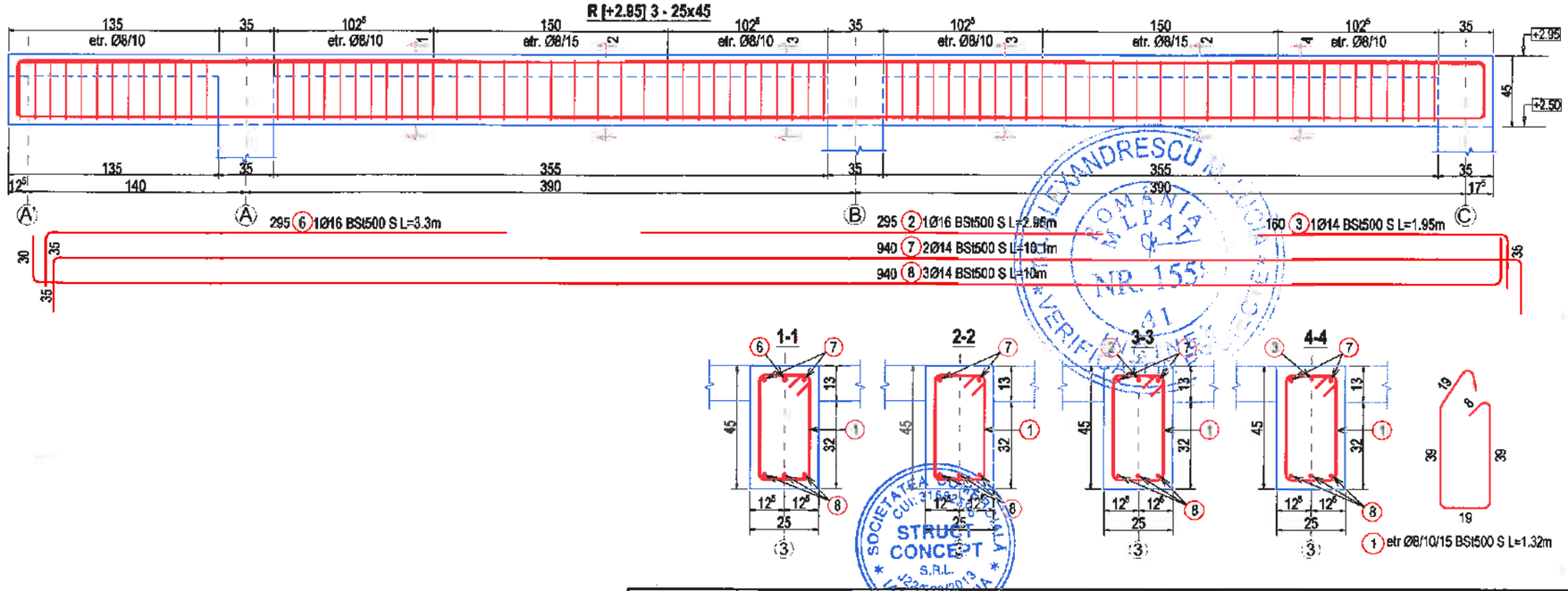

Otel pentru armaturi cf. ST009/2011
BST500S - clasa de ductilitate C (alungire minima la rupere 7,5%)
Beton:
- C20/25 - clasa expunere - XC1 / ciment CEM IIA - S 42.5N / dozaj minim ciment -300 kg/m^3 / sort - 0–16 mm / raport maxim A/C - 0.50 / grad impermeabilitate - P_8^{10} / clasă tasare - S3 / clasă consistenţă - T4/T5 / clasa cloruri -Cl 0.20 / conţinut de aer oclus şi antrenat - 5%;
Rigle cadru 30x60 :
- Acoperirea cu beton a barelor verticale lateral - 38 mm
- Detaliile de armare evidentiaza dimensiunea exterioara a etrierilor

VERIFICATOR/ EXPERT	NUME	SEMNATURA	CERINTA	REFERAT/ EXPERTIZA	NR./DATA

Proiectant General S.C. MBR STUDIO PLAN S.R.L C.I.F. 40219599 - TEL. 0745.662.765		S.C. STRUCT CONCEPT S.R.L. 22/02/2013 CUI: 31582595 tel : 0745.65.95.00 email : structconcept@gmail.com		Beneficiar: COMUNA SOLEŞTI Adresa: sat Soleşti, com. Soleşti, jud. Vaslui	PROIECT 30/2022
SPECIFICATIE	NUME	SEMNATURA	Scara: 1:35/1:20	Titlu proiect: CONSTRUIRE CENTRU COMUNITAR INTEGRAT ÎN COMUNA SOLEŞTI, JUDEŢUL VASLUI	FAZA P.Th.+D.E.
Sef proiect	Arh. Mihai Bura				
Proiectat	Ing. Bogdan Humă		Data: IUNIE 2022	TITLU PLANSA : DETALII COFRAJ-ARMARE RIGLE DE CADRU COTA +2.95	PLANSA R11
Desenat	Ing. Bogdan Humă				

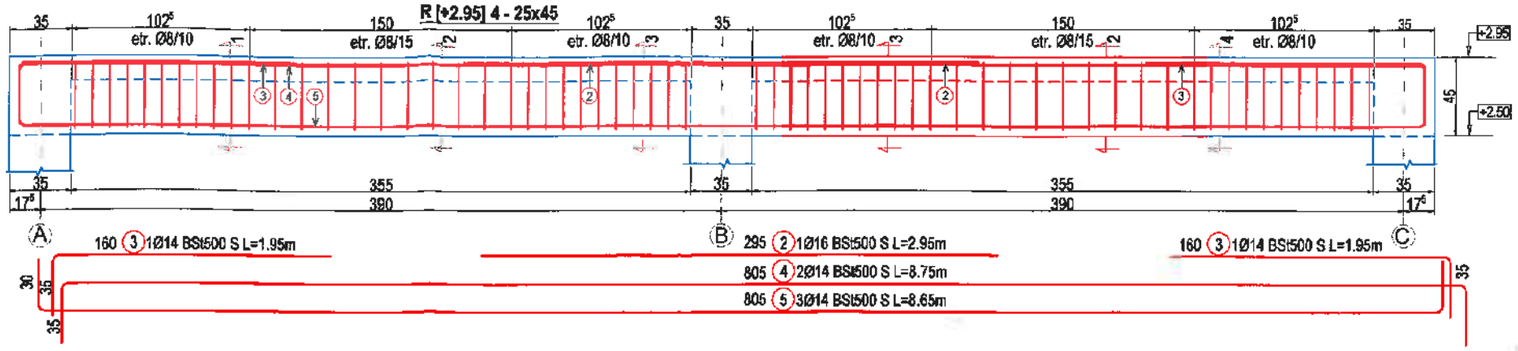

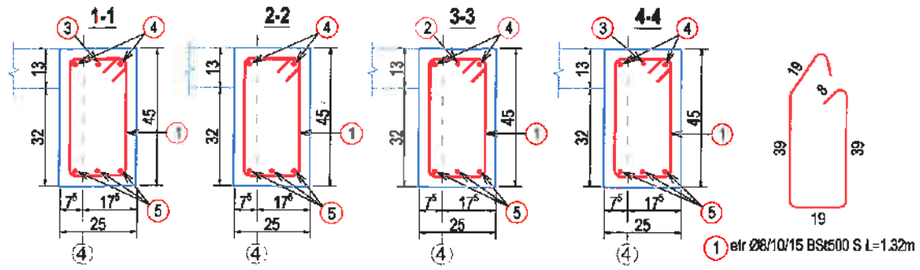

EXTRAS DE ARMARE

N°	Nr. de bare	Total bare	Otel	Ø	Lungime(m)	Greutate(kg)	Nr. de elem.	Total Lung. (m)	Total Greut. (kg)	Detaliu de bara
1	637	637	S	8	1.32	0.52	1	840.84	332.13	39; 19; 8
2	4	4	S	16	2.95	4.66	1	11.80	18.64	295
3	6	6	S	14	1.95	2.36	1	11.70	14.16	160; 35
4	4	4	S	14	8.75	10.59	1	35.00	42.35	805; 35
5	6	6	S	14	8.65	10.47	1	51.90	62.80	30; 805
6	2	2	S	16	3.30	5.21	1	6.60	10.43	295; 35
7	4	4	S	14	10.10	12.22	1	40.40	48.88	940; 35
8	6	6	S	14	10.00	12.10	1	60.00	72.60	30; 940
9	6	6	S	14	10.95	13.25	1	65.70	79.50	30; 1035; 30
10	6	6	S	16	3.65	5.77	1	21.90	34.60	365
11	6	6	S	14	7.05	8.53	1	42.30	51.18	30; 645; 30
12	4	4	S	14	2.65	3.21	1	10.60	12.83	230; 35
13	4	4	S	14	9.05	10.95	1	36.20	43.80	870; 35
14	4	4	S	14	9.05	10.95	1	36.20	43.80	870; 35
15	3	3	S	16	10.95	17.30	1	32.85	51.90	30; 1035; 30
16	3	3	S	16	7.05	11.14	1	21.15	33.42	30; 645; 30
17	2	2	S	16	2.70	4.27	1	5.40	8.53	230; 40
18	2	2	S	16	9.10	14.38	1	18.20	28.76	870; 40
19	2	2	S	16	9.10	14.38	1	18.20	28.76	870; 40
20	32	32	S	8	1.28	0.51	1	40.96	16.18	37; 19; 8
21	3	3	S	14	4.75	5.75	1	14.25	17.24	405; 35
22	3	3	S	14	4.65	5.63	1	13.95	16.88	30; 405; 30

Masa Totala (kg): 1069.37

Otel pentru armaturi cf. ST009/2011
BST500S - clasa de ductilitate C (alungire minima la rupere 7,5%)
Beton:
- C20/25 - clasa expunere - XC1 / ciment CEM IIA - S 42.5N / dozaj minim ciment -300 kg/m^3 / sort - 0~16 mm / raport maxim A/C - 0.50 / grad impermeabilitate - P_8^{10} / clasă tasare - S3 / clasă consistenţă - T4/T5 / clasa cloruri -Cl 0.20 / conţinut de aer oclus şi antrenat - 5%;
Rigle cadru 30x60 :
- Acoperirea cu beton a barelor verticale lateral - 38 mm
- Detaliile de armare evidentiaza dimensiunea exterioara a etrierilor

VERIFICATOR/ EXPERT	NUME	SEMNATURA	CERINTA	REFERAT/ EXPERTIZA	NR./DATA

Proiectant General
S.C. MIER STUDIO PLAN S.R.L.
C.I.F. 40715696 - TEL. 0745.692.785

S.C. STRUCT CONCEPT S.R.L.
22/928/2013 CUI: 31682596
tel : 0745.66.95.00
email : structconcept@gmail.com

Beneficiar: COMUNA SOLEŞTI
Adresa: sat Soleşti, com. Soleşti, jud. Vaslui

PROIECT 30/2022

SPECIFICATIE	NUME	SEMNATURA	Scara: 1:35/1:20	Titlu proiect: CONSTRUIRE CENTRU COMUNITAR INTEGRAT ÎN COMUNA SOLEŞTI, JUDEŢUL VASLUI	FAZA P.Th.+D.E.
Şef proiect	Arh. Mihai Bura				
Proiectat	Ing. Bogdan Humă		Data: IUNIE 2022	TITLU PLANŞA : DETALII COFRAJ-ARMARE RIGLE DE CADRU COTA +2.95	PLANŞA R12
Desenat	Ing. Bogdan Humă				

EXTRAS DE ARMARE

N°	Nr. de bare	Total bare	Otel	Ø	Lungime(m)	Greutate(kg)	Nr. de elem.	Total Lung. (m)	Total Greut. (kg)	Detaliu de bara
4	6	6	S	8	3.15	1.24	1	18.90	7.47	8 / 300
5	6	6	S	8	7.45	2.94	1	44.70	17.66	8 / 730
6	6	6	S	8	8.20	3.24	1	49.20	19.43	8 / 805
7	6	6	S	8	3.80	1.50	1	22.80	9.01	10 / 360
9	8	8	S	8	4.40	1.74	1	35.20	13.90	410 / 15
10	8	8	S	8	4.25	1.68	1	34.00	13.43	8 / 410
18	19	19	S	8	7.49	2.96	1	142.31	56.21	10 / 729
3	20	20	S	8	4.30	1.70	1	86.00	33.97	8 / 415
15	25	25	S	8	2.90	1.15	1	72.50	28.64	10 / 265 / 15
16	25	25	S	8	5.65	2.23	1	141.25	55.79	8 / 550
13	44	44	S	8	6.40	2.53	1	281.60	111.23	8 / 625
14	44	44	S	8	10.30	4.07	1	453.20	179.01	8 / 1015
11	50	50	S	10	2.05	1.26	1	102.50	63.24	15 / 180 / 10
12	50	50	S	8	2.05	0.81	1	102.50	40.49	10 / 180 / 15
8	56	56	S	8	3.05	1.20	1	170.80	67.47	10 / 285
17	78	78	S	8	8.25	3.26	1	643.50	254.18	8 / 810
2	97	97	S	8	2.60	1.03	1	252.20	99.62	10 / 240
1	187	187	S	8	1.55	0.61	1	289.85	114.49	15 / 10 / 130
									Masa Totala (kg)	
									1185.24	

EXTRAS DE ARMARE REPATITII

N°	Nr. de bare	Total bare	Otel	Ø	Lungime(m)	Greutate(kg)	Nr. de elem.	Total Lung. (m)	Total Greut. (kg)	Detaliu de bara
1	32	32	S	6	3.50	0.78	1	112.00	24.86	350
2	64	64	S	6	2.50	0.56	1	160.00	35.52	250
									Masa Totala (kg)	
									60.38	

EXTRAS DE ARMARE CAPRITE DE MONTAJ

N°	Nr. de bare	Total bare	Otel	Ø	Lungime(m)	Greutate(kg)	Nr. de elem.	Total Lung. (m)	Total Greut. (kg)	Detaliu de bara
1	100	100	S	8	0.74	0.29	1	74.00	29.23	20 / 7 / 20 / 7 / 20
									Masa Totala (kg)	
									29.23	

EXTRAS DE ARMARE BORDAJ PLANSEU

N°	Nr. de bare	Total bare	Otel	Ø	Lungime(m)	Greutate(kg)	Nr. de elem.	Total Lung. (m)	Total Greut. (kg)	Detaliu de bara
1	4	4	S	14	2.90	3.51	1	11.60	14.04	290
2	4	4	S	14	2.80	3.39	1	11.20	13.55	280
									Masa Totala (kg)	
									27.59	

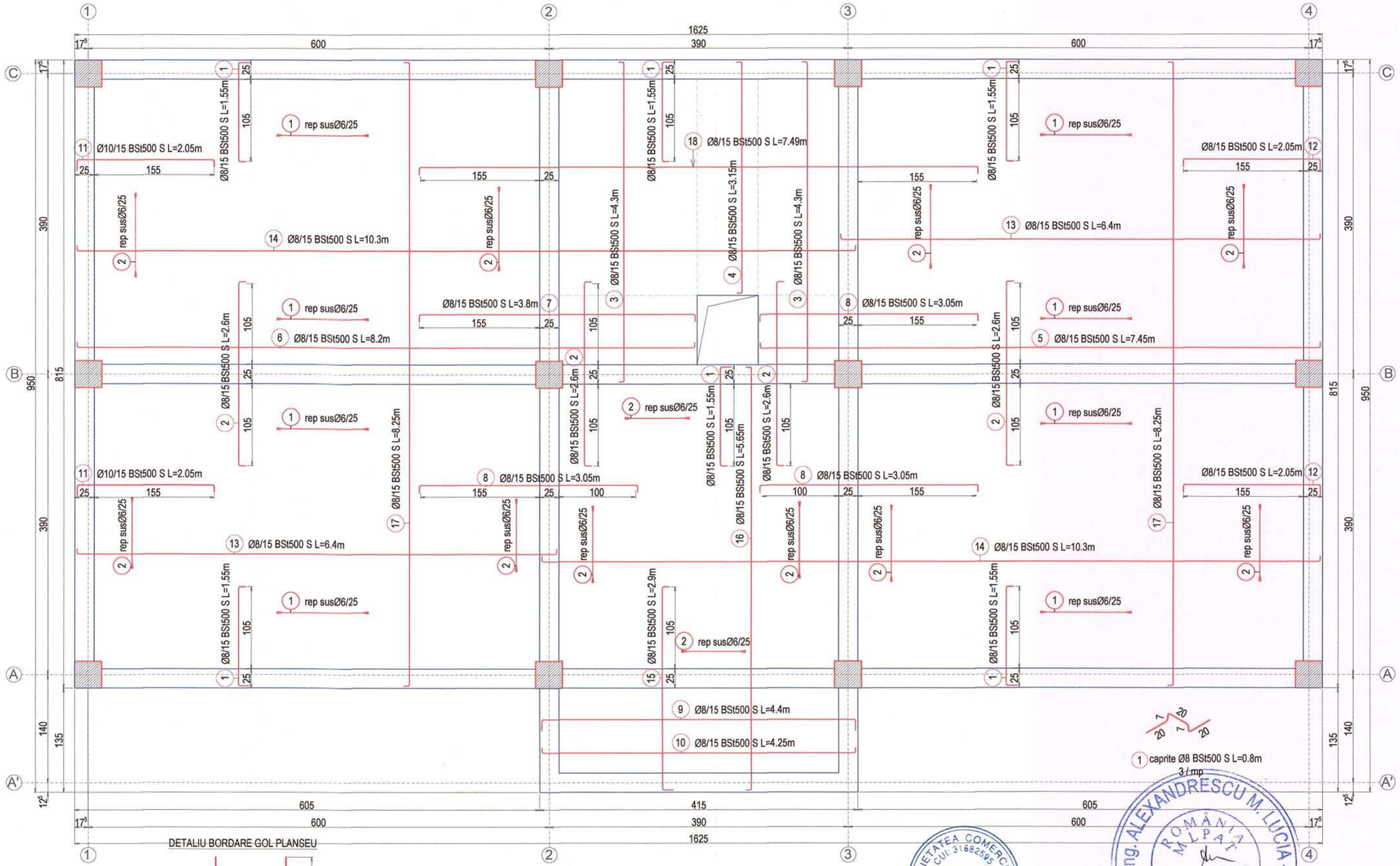

DETALIU BORDARE GOL PLANSEU

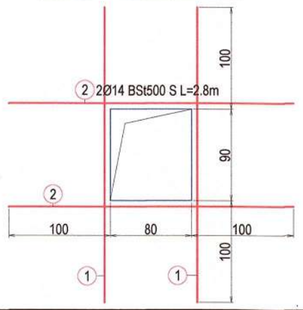

Otel pentru armaturi cf. ST009/2011
BST500S - clasa de ductilitate C (alungire minima la rupere 7,5%)
Beton:
- C20/25 - clasa expunere - XC1 / ciment CEM IIA - S 42.5N / dozaj minim ciment -300 kg/m^3 / sort - 0~16 mm / raport maxim A/C - 0.50 / grad impermeabilitate - P_8^{10} / clasă tasare - S3 / clasă consistență - T4/T5 / clasa cloruri -Cl 0.20 / conținut de aer oclus și antrenat - 5%;
- Acoperirea cu beton a barelor R1 - 15mm / R2 - 25mm

Nota: Prezenta plansa se va corela cu plansele de instalatii pentru amplasarea in cofraj a cupoanelor de teava / ferestrelor pentru corespunzatoare golurilor tehnologice. Diametrul maxim admis fara bordaj suplimentar este de 150 mm

SOCIETATEA COMERCIALA STRUCT CONCEPT S.R.L. CUI: 31682595 IASI

ROMÂNIA MLPAT NR. 1559 41 ARH. ING. ALEXANDRESCU M. LUCIA VERIFICATOR PROIECTE

VERIFICATOR/ EXPERT	NUME	SEMNATURA	CERINTA	REFERAT/ EXPERTIZA	NR./DATA

Proiectant General S.C. MBR STUDIO PLAN S.R.L. C.I.F. 40719596 - TEL. 0745.682.785		S.C. STRUCT CONCEPT S.R.L. 22/928/2013 CUI: 316825595 tel : 0745.65.95.00 email : structconcept@gmail.com	Beneficiar: COMUNA SOLEȘTI Adresa: sat Solești, com. Solești, jud. Vaslui	PROIECT 30/2022
SPECIFICATIE	NUME	SEMNATURA	Scara: 1:35/1:20	Titlu proiect: CONSTRUIRE CENTRU COMUNITAR INTEGRAT ÎN COMUNA SOLEȘTI, JUDEȚUL VASLUI — FAZA: P.Th.+D.E.
Sef proiect	Arh. Mihai Bura			
Proiectat	Ing. Bogdan Humă		Data: IUNIE 2022	TITLU PLANSA : PLAN COFRAJ-ARMARE PLANSEU COTA +2.95 — PLANSA: R13
Desenat	Ing. Bogdan Humă			

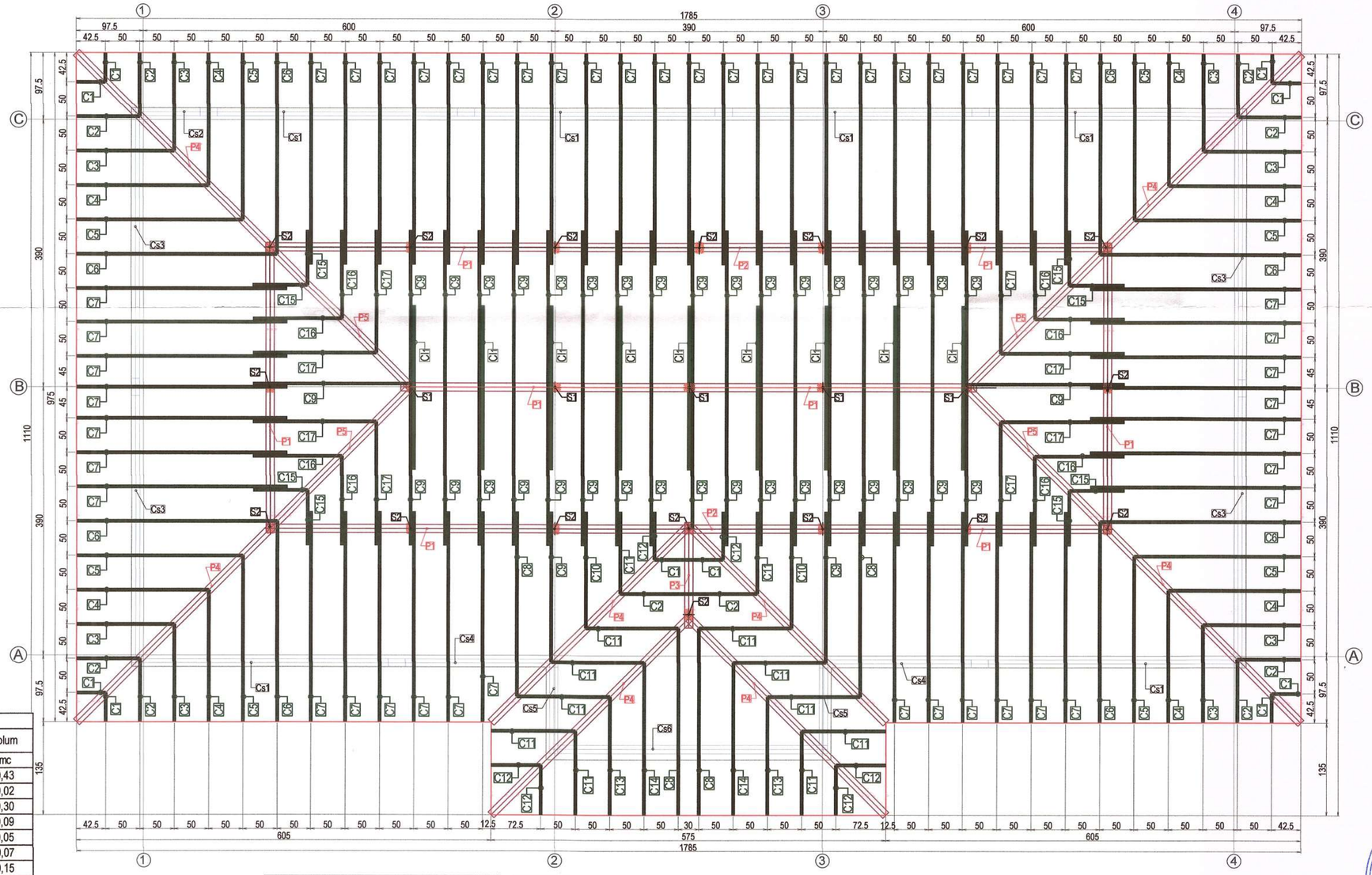

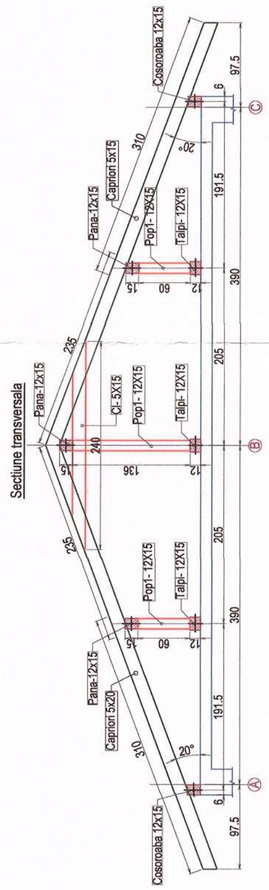

EXTRAS LEMN ECARISAT CLASA C24						
Element	Nr.	Latime	Inaltime	Lungime	Supraf. Vops	Volum
	buc.	cm	cm	cm	mp	mc
Cosoroaba CS1	6	12	15	400	12,96	0,43
Cosoroaba CS2	1	12	15	125	0,68	0,02
Cosoroaba CS3	4	12	15	420	9,07	0,30
Cosoroaba CS4	2	12	15	250	2,70	0,09
Cosoroaba CS5	2	12	15	140	1,51	0,05
Cosoroaba CS6	1	12	15	405	2,19	0,07
Pop S1	5	15	15	136,0	4,08	0,15
Pop S2	17	15	15	60,0	6,12	0,23
Pana P1	8	12	15	430	18,58	0,62
Pana P2	2	12	15	410	4,43	0,15
Pana P3	1	12	15	160	0,86	0,03
Pana P4	8	8	15	450	16,57	0,43
Pana P5	4	8	15	345	6,35	0,17
Caprior C1	10	5	15	59	2,37	0,04
Caprior C2	10	5	15	112	4,50	0,08
Caprior C3	8	5	15	166	5,30	0,10
Caprior C4	8	5	15	219	7,00	0,13
Caprior C5	8	5	15	272	8,71	0,16
Caprior C6	8	5	15	325	10,41	0,20
Caprior C7	49	5	15	336	65,84	1,23
Caprior C8	4	5	15	299	4,78	0,09
Caprior C9	38	5	15	251	38,12	0,71
Caprior C10	2	5	15	192	1,54	0,03
Caprior C11	12	5	15	139	6,67	0,13
Caprior C12	6	5	15	86	2,06	0,04
Caprior C13	2	5	15	198	1,58	0,03
Caprior C14	2	5	15	245	1,96	0,04
Caprior C15	8	5	15	91	2,92	0,05
Caprior C16	8	5	15	144	4,62	0,09
Caprior C17	8	5	15	203	6,49	0,12
Clesti	17	5	15	240	16,32	0,31
Talpi	22	12	15	100	11,88	0,40
TOTAL					**289**	**6,7**
Astereala			**S=**	**195**	**195**	**4,7**

D1 - Detaliu fixare pane in structura din beton cu piese "connexpand"

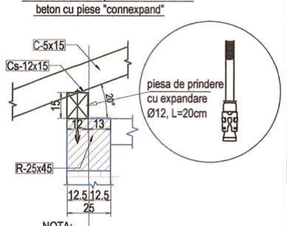

NOTA:
Distanta la montaj intre piesele de expandare va fi de 1.00 m

D8 - Detaliu fixare clesti

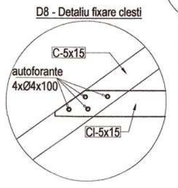

D3 - Detaliu prindere cu ancore pana intre pana si capriori - detaliu coama

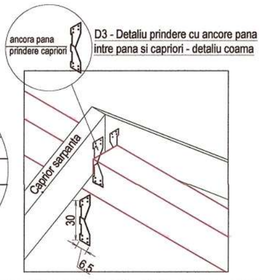

D4 - Detaliu prindere cu ancore pana intre pana/cosoroaba si capriori

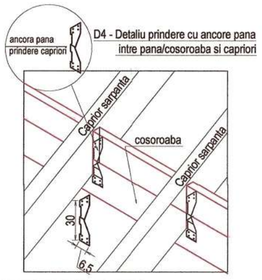

*Detaliu imbinare cosoroaba

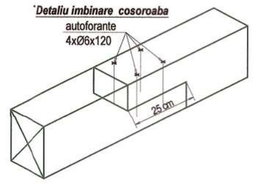

Detaliu fixare pana-pop
Detaliu fixare contrafise

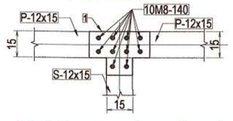

Nota - imbinarea pane-popi se va realiza cu piese metalice (Tg-350x250x2), amplasate median in elementele de lemn predebitate , fixate cu tije metalice filetate M8

Detaliu fixare pop-talpa

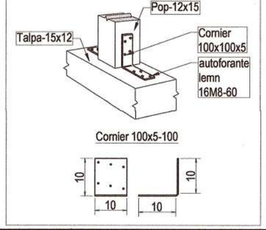

NOTA:
Lemnul folosit petru realizarea sarpantei - lemn ecarisat de rasinoase cl. c24 miditatea de 15% (maxim 18%).
Elementele structurii de rezistenta a sarpantei puse in opera sunt :
- capriori din lemn ecarisat de rasinoase cu sectiunea 5x15 cm fiind chertati la coama si fixati pe pane cu piese metalice standardizate tip flutura;
- pane din lemn ecarisat de rasinoase sectiunea 12x15 cm imbinate cap la cap cu conectori metalici ;
- popi din lemn ecarisat de rasinoase cu sectiunea 12x15 imbinate superior/inferior cu panele si talpile cu placute metalice din profile laminate;
- talpi/contrafise din lemn ecarisat de rasinoase cu sectiunea 12x15 imbinate superior/inferior cu panele si popii cu scoabe metalice;
- astereala din scindura 24 mm dispusa perpendicular pe capriori.
- tijele filetate vor fi montate in goluri practicate in prealabil prin pregăurire

Piesele metalice pot fi prefabricate sau uzinate, detaliile de executie si montaj vor fi stabilite in acord cu executantul.

VERIFICATOR/ EXPERT	NUME	SEMNATURA	CERINTA	REFERAT/ EXPERTIZA	NR./DATA

Proiectant General
S.C. MBR STUDIO PLAN S.R.L
C.I.F. 40719596 - TEL. 0745.662.785

S.C. STRUCT CONCEPT S.R.L.
22/6/26/2013 CUI: 31682595
tel : 0745.65.95.00
email : structconcept@gmail.com

Beneficiar: COMUNA SOLEȘTI
Adresa: sat Solești, com. Solești, jud. Vaslui

PROIECT 30/2022

SPECIFICATIE	NUME	SEMNATURA	Scara: 1:50	Titlu proiect: CONSTRUIRE CENTRU COMUNITAR INTEGRAT ÎN COMUNA SOLEȘTI, JUDEȚUL VASLUI	FAZA: P.Th.+D.E.
Sef proiect	Arh. Mihai Bura				
Proiectat	Ing. Bogdan Humă		Data: IUNIE 2022	TITLU PLANSA : PLAN SARPANTA DETALII IMBINARE ELEMENTE SARPANTA	PLANSA: R14
Desenat	Ing. Bogdan Humă				

SOCIETATEA COMERCIALA STRUCT CONCEPT S.R.L. CUI: 31682595 J22/6/26/2013 IAȘI - ROMANIA

Ing. ALEXANDRESCU M. LUCIA ROMANIA MLPAT NR. 1559 AI INGINER VERIFICATOR PROIECTE

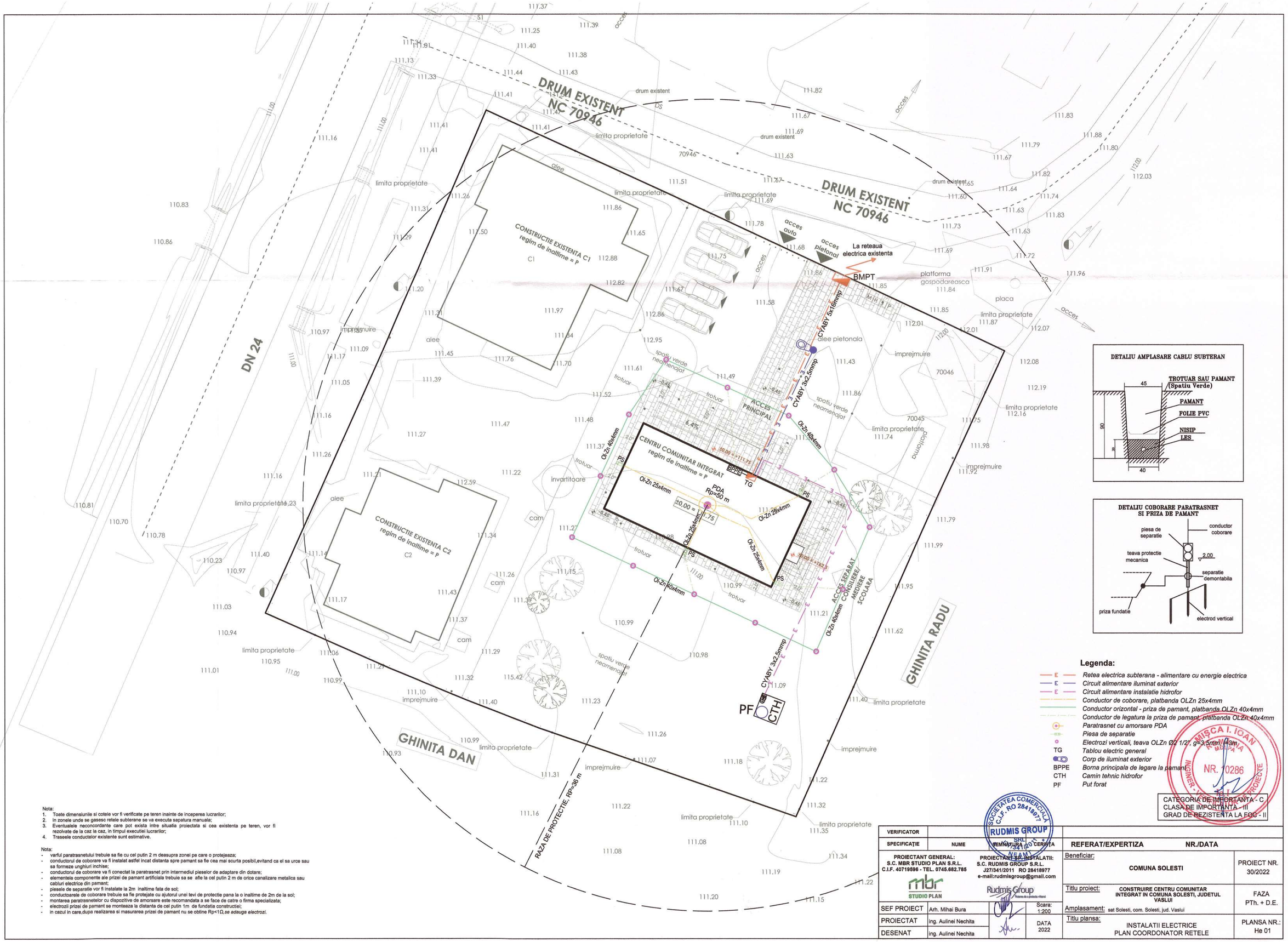

DETALIU AMPLASARE CABLU SUBTERAN

DETALIU COBORARE PARATRASNET SI PRIZA DE PAMANT

Legenda:

- E — *Retea electrica subterana - alimentare cu energie electrica*
- E — *Circuit alimentare iluminat exterior*
- E — *Circuit alimentare instalatie hidrofor*
- *Conductor de coborare, platbanda OLZn 25x4mm*
- *Conductor orizontal - priza de pamant, platbanda OLZn 40x4mm*
- *Conductor de legatura la priza de pamant, platbanda OLZn 40x4mm*
- *Paratrasnet cu amorsare PDA*
- *Piesa de separatie*
- *Electrozi verticali, teava OLZn Ø2 1/2", g=3,5mm, l=3m*
- TG — *Tablou electric general*
- *Corp de iluminat exterior*
- BPPE — *Borna principala de legare la pamant*
- CTH — *Camin tehnic hidrofor*
- PF — *Put forat*

MISCA I. IOAN
ARHITECT
NR. 10286

CATEGORIA DE IMPORTANTA - C
CLASA DE IMPORTANTA - III
GRAD DE REZISTENTA LA FOC - II

Nota:
1. Toate dimensiunile si cotele vor fi verificate pe teren inainte de inceperea lucrarilor;
2. In zonele unde se gasesc retele subterane se va executa sapatura manuala;
3. Eventualele neconcordante care pot exista intre situatia proiectata si cea existenta pe teren, vor fi rezolvate de la caz la caz, in timpul executiei lucrarilor;
4. Traseele conductelor existente sunt estimative.

Nota:
- varful paratrasnetului trebuie sa fie cu cel putin 2 m deasupra zonei pe care o protejeaza;
- conductorul de coborare va fi instalat astfel incat distanta spre pamant sa fie cea mai scurta posibil,evitand ca el sa urce sau sa formeze unghiuri inchise;
- conductorul de coborare va fi conectat la paratrasnet prin intermediul pieselor de adaptare din dotare;
- elementele componente ale prizei de pamant artificiala trebuie sa se afle la cel putin 2 m de orice canalizare metalica sau cabluri electrice din pamant;
- piesele de separatie vor fi instalate la 2m inaltime fata de sol;
- conductoarele de coborare trebuie sa fie protejate cu ajutorul unei tevi de protectie pana la o inaltime de 2m de la sol;
- montarea paratrasnetelor cu dispozitive de amorsare este recomandata a se face de catre o firma specializata;
- electrozii prizei de pamant se monteaza la distanta de cel putin 1m de fundatia constructiei;
- in cazul in care,dupa realizarea si masurarea prizei de pamant nu se obtine Rp<1Ω,*se adauga electrozi.*

SOCIETATEA COMERCIALA RUDMIS GROUP SRL J/341/2011 C.I.F. RO 28418977 MEHADIA

VERIFICATOR			
SPECIFICAȚIE	NUME	SEMNĂTURA	DATA

PROIECTANT GENERAL:
S.C. MBR STUDIO PLAN S.R.L.
C.I.F. 40719596 - TEL. 0745.682.785
mbr STUDIO PLAN

PROIECTANT SPECIALITATI:
S.C. RUDMIS GROUP S.R.L.
J27/341/2011 RO 28418977
e-mail:rudmisgroup@gmail.com
Rudmis Group

SEF PROIECT	Arh. Mihai Bura		Scara: 1:200
PROIECTAT	ing. Aulinei Nechita		DATA 2022
DESENAT	ing. Aulinei Nechita		

REFERAT/EXPERTIZA **NR./DATA**

Beneficiar: **COMUNA SOLESTI** — PROIECT NR. 30/2022

Titlu proiect: **CONSTRUIRE CENTRU COMUNITAR INTEGRAT IN COMUNA SOLESTI, JUDETUL VASLUI** — FAZA PTh. + D.E.

Amplasament: sat Solesti, com. Solesti, jud. Vaslui

Titlu plansa: INSTALATII ELECTRICE
PLAN COORDONATOR RETELE — PLANSA NR.: He 01

NOTA

1. Inaltimea de montaj a corpurilor de iluminat de siguranta va fi de 2.50m fata de pardoseala din locul respectiv;
2. Nu se admit spangeri in elementele de rezistenta ale cladirii;
3. Corpurile de iluminat de siguranta vor fi inscriptionate cu autocolantele specifice:"IESIRE(E), SCARI (S), etc., dupa locul de montare;
4. Alimentarea acestor corpuri de iluminat se va face printr-un circuit separat din tabloul general;
5. Tablourile electrice se echipeaza cu intrerupatoare automate si protectii diferentiale;
6. Pe elemente combustibile circuitele se vor proteja in tub metalic sau teava din otel;
7. Distantele de protectie ale instalatiilor electrice fata de elementele altor instalatii sau constructii vor fi conform NP I7/2011;
8. Inaltimea de montaj a aparatajului (intrerupatoare,comutatoare,etc.) va fi de 1.2 m.

SE VOR RESPECTA IN MOD OBLIGATORIU DE CATRE "CONSTRUCTOR" NORMELE SI LEGISLATIA DE PROTECTIA MUNCII IN VIGOARE

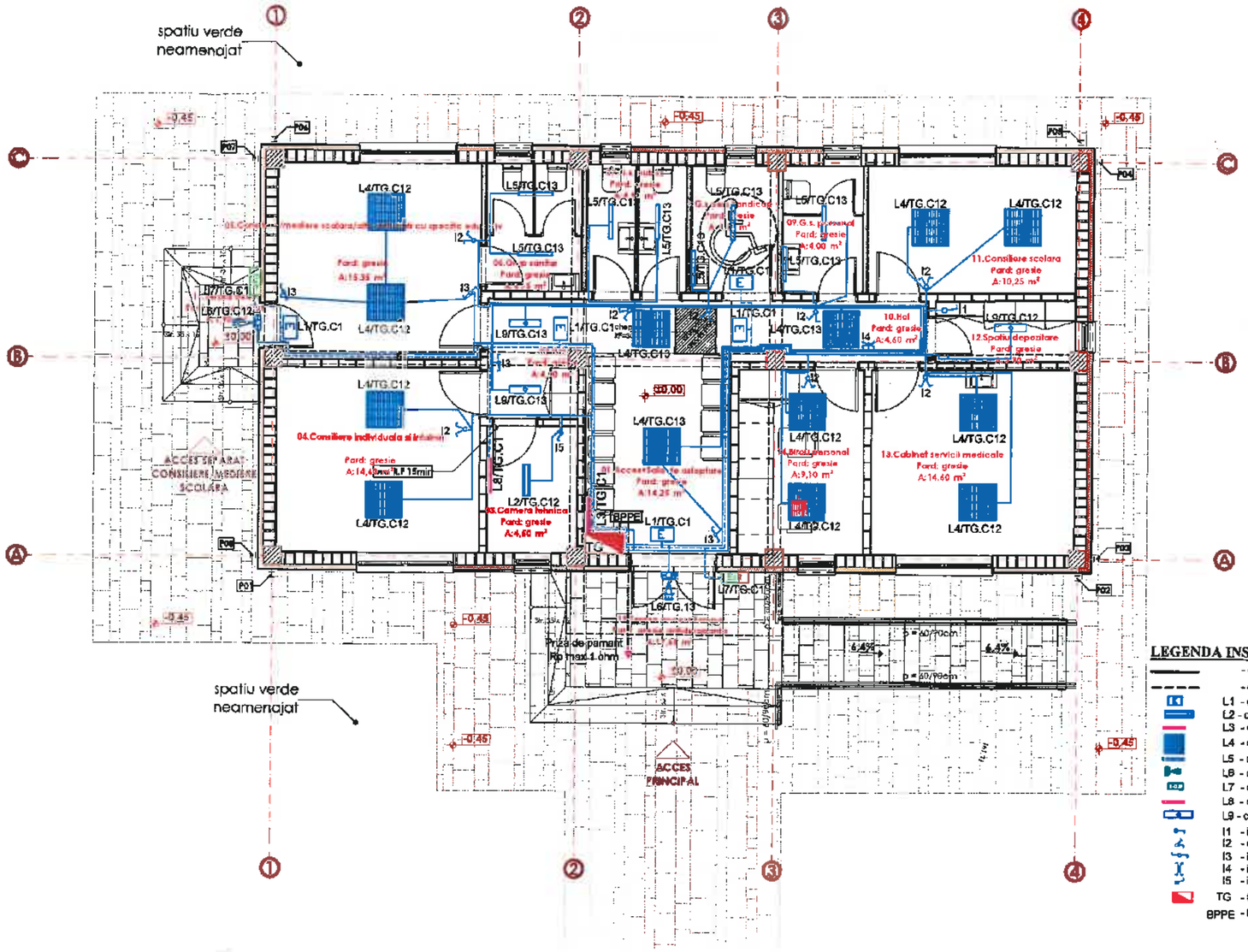

LEGENDA INSTALATII ELECTRICE

- circuit iluminat
- circuit iluminat siguranta

L1 - corp iluminat securitate - luminobloc evacuare, acumulator inclus, 2W;
L2 - corp iluminat etans LED, 18W, 230 V;
L3 - corp iluminat, LED 18W, cu sursa de securitate inclusa pentru iluminatul de interventie;
L4 - corp iluminat LED 40W, cu disperior de lumina;
L5 - corp iluminat etans, LED 10W, 230 V;
L6 - corp iluminat exterior cu senzor crepuscular, 10W, 230V, IP65;
L7 - corp iluminat siguranta - luminobloc evacuare pentru exterior, IP65, acumulator inclus, 3W;
L8 - corp iluminat etans, LED 18W, cu sursa de securitate inclusa pentru iluminatul de interventie;
L9 - corp iluminat LED, 18W, 230 V;
I1 - intrerupator basculant montat ingropat, 10A;
I2 - comutator basculant montat ingropat, 10A;
I3 - intrerupator cap scara, 10A;
I4 - intrerupator cruce, 10A;
I5 - intrerupator basculant etans montat ingropat, 10A;
TG - tablou electric general;
BPPE - bona principala de legare la pamant

Notatia corpurilor de iluminat Ln/A.B, unde:
- Ln = tip corp iluminat
- A = tablou electric
- B = numar circuit in tablou

CATEGORIA DE IMPORTANTA - C
CLASA DE IMPORTANTA - III
GRAD DE REZISTENTA LA FOC - II

TIP ILUMINAT DE SIGURANTA	DESCRIERE	TIMP DE PUNERE IN FUNCTIUNE	TIMP DE FUNCTIONARE
ILUMINAT DE SECURITATE PENTRU INTERVENTIE IN ZONELE DE RISC	Conform normativului I7/2011 art. 7.23.6.1. iluminatul pentru interventie se va prevedea in zona unde este montat tabloul electric general, centrala termica.	In 0,5 sec - 5 sec	Timpul de functionare este de cel putin 1h.
ILUMINAT DE SECURITATE PENTRU EVACUARE	Conform normativului I7/2011 art. 7.23.7.1. iluminatul pentru evacuare se va prevedea in toalete cu suprafata peste 8 m2.	In 5 sec	Timpul de functionare este de cel putin 2h.

VERIFICATOR			
SPECIFICAȚIE	NUME	SEMNATURA	CERINȚA
PROIECTANT GENERAL: S.C. MBR STUDIO PLAN S.R.L., C.I.F. 40719596 - TEL. 0745.682.785	PROIECTANT SP. INSTALAȚII: S.C. RUDMIS GROUP S.R.L. J27/341/2011 RO 28418977 e-mail:rudmisgroup@gmail.com		
SEF PROIECT	Arh. Mihai Bura		Scara: 1:100
PROIECTAT	ing. Aulinei Nechita		DATA 2022
DESENAT	ing. Aulinei Nechita		

REFERAT/EXPERTIZA NR./DATA

Beneficiar: COMUNA SOLESTI

PROIECT NR. 30/2022

Titlu proiect: CONSTRUIRE CENTRU COMUNITAR INTEGRAT IN COMUNA SOLESTI, JUDETUL VASLUI

FAZA PTh. + D.E.

Amplasament: sat Solesti, com. Solesti, jud. Vaslui

Titlu plansa: INSTALATII ELECTRICE PLAN PARTER - ILUMINAT

PLANSA NR.: Ie 01

NOTA :

1. Nu se admit spargeri in elementele de rezistenta ale cladirii;
2. Tablourile electrice se echipeaza cu intrerupatoare automate si protectii diferentiale;
3. Pe elemente combustibile circuitele se vor proteja in tub metalic sau teava din otel;
4. Distantele de protectie ale instalatiilor electrice fata de elementele altor instalatii sau constructii vor fi conform NP I7/2011;
5. Inaltimea de montaj a prizelor va fi de 0,3 m fata de pardoseala finita.

SE VOR RESPECTA IN MOD OBLIGATORIU DE CATRE "CONSTRUCTOR" NORMELE SI LEGISLATIA DE PROTECTIA MUNCII IN VIGOARE

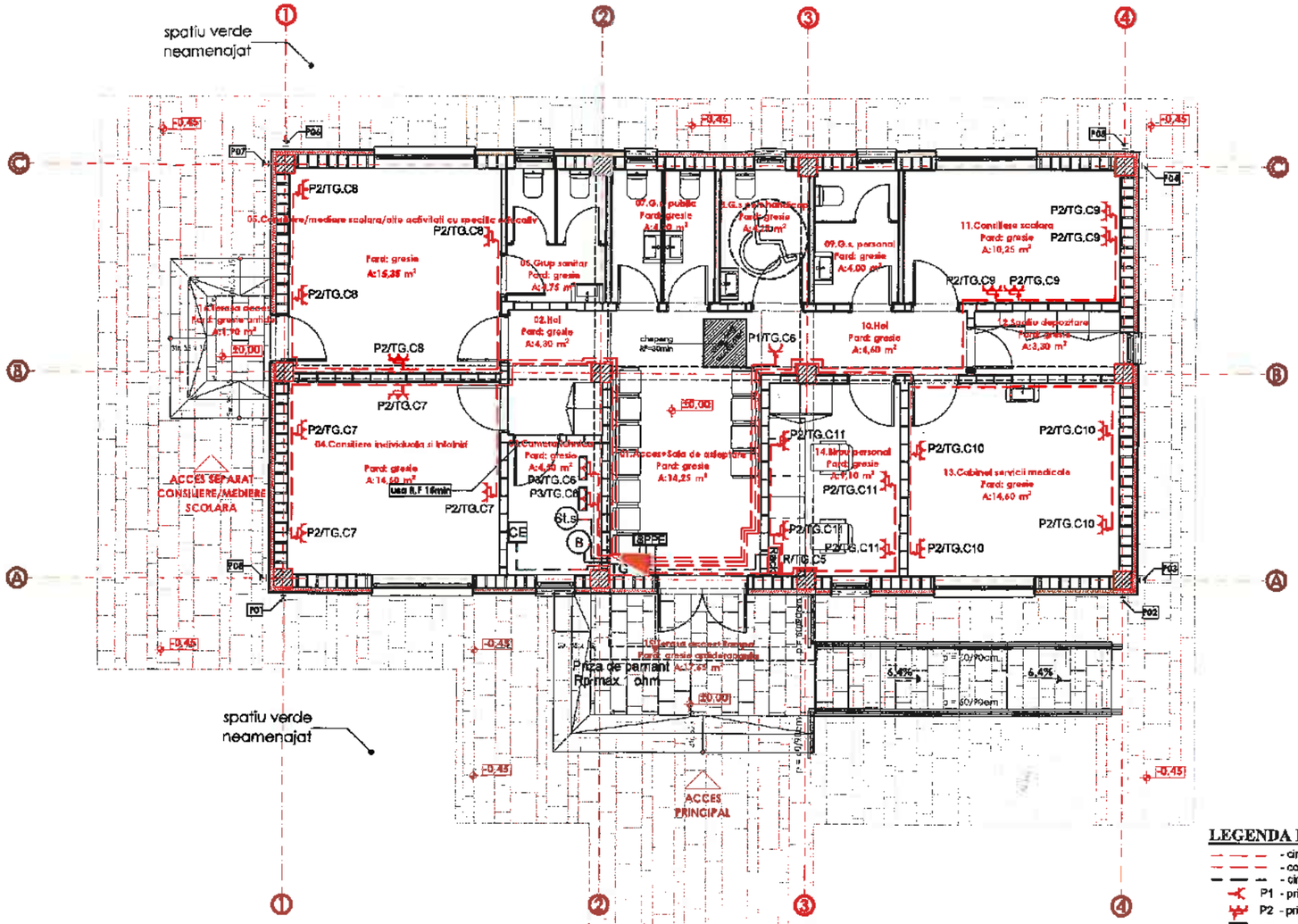

LEGENDA INSTALATII ELECTRICE:

- circuit prize
- coloana alimentare TG
- circuit alimentare echipamente
- P1 - priza bipolara cu contact de protectie, 16A;
- P2 - priza dubla bipolara cu contact de protectie, 16A;
- P3 - priza dubla etansa cu contact de protectie, 16A;
- SL1 Statie solara
- CE Centrala electrica P=15 kW
- B Rezistenta electrica boiler P=2 kW
- R - RACK;
- TG - tablou electric general;
- BPPE - borna principala de legare la pamant

Notatia prizelor P1/A.B, unde:
- Pn = tip priza
- A = tablou electric
- B = numar circuit in tablou

Notatia receptorilor X/A.B, unde:
- X = tip receptor
- A = tablou electric
- B = numar circuit in tablou

CATEGORIA DE IMPORTANTA - C
CLASA DE IMPORTANTA - III
GRAD DE REZISTENTA LA FOC - II

MISCA I. IOAN ROMANIA MDLPA NR. 10286 INGINER - VERIFICATOR DE PROIECTE Ie,I

SOCIETATEA COMERCIALA RUDMIS GROUP C.I.F. RO 28418977 J27/341/2011

VERIFICATOR					
SPECIFICAȚIE	NUME	SEMNATURA	CERINȚA	REFERAT/EXPERTIZA	NR./DATA
PROIECTANT GENERAL: S.C. MBR STUDIO PLAN S.R.L. C.I.F. 40719696 - TEL. 0745.682.785 mbr STUDIO PLAN		PROIECTANT SP. INSTALATII: S.C. RUDMIS GROUP S.R.L. J27/341/2011 RO 28418977 e-mail:rudmisgroup@gmail.com Rudmis Group		Beneficiar: COMUNA SOLESTI	PROIECT NR. 30/2022
SEF PROIECT	Arh. Mihai Bura		Scara: 1:100	Titlu proiect: CONSTRUIRE CENTRU COMUNITAR INTEGRAT IN COMUNA SOLESTI, JUDETUL VASLUI	FAZA PTh. + D.E.
PROIECTAT	Ing. Aulinei Nechita		DATA 2022	Amplasament: sat Solesti, com. Solesti, jud. Vaslui	
DESENAT	Ing. Aulinei Nechita			Titlu plansa: INSTALATII ELECTRICE PLAN PARTER -PRIZE SI RECEPTORI	PLANSA NR.: Ie 02

Nota:

- Inainte de executarea instalatiilor electrice de curenti slabi se va consulta proiectul de instalatii electrice pentru corelare;

- Se va urmari ca traseele circuitelor de curenti slabi sa aiba o distanta minima cuprinsa intre 20 si 40 cm fata de traseele paralele ale circuitelor aferente instalatiilor de iluminat si prize, dar nu mai mica de aceasta;

- inaltimea de montaj a prizelor de date-voce si TV va fi de 0,3 m fata de pardoseala finita.

SE VOR RESPECTA IN MOD OBLIGATORIU DE CATRE "CONSTRUCTOR" NORMELE SI LEGISLATIA DE PROTECTIA MUNCII IN VIGOARE

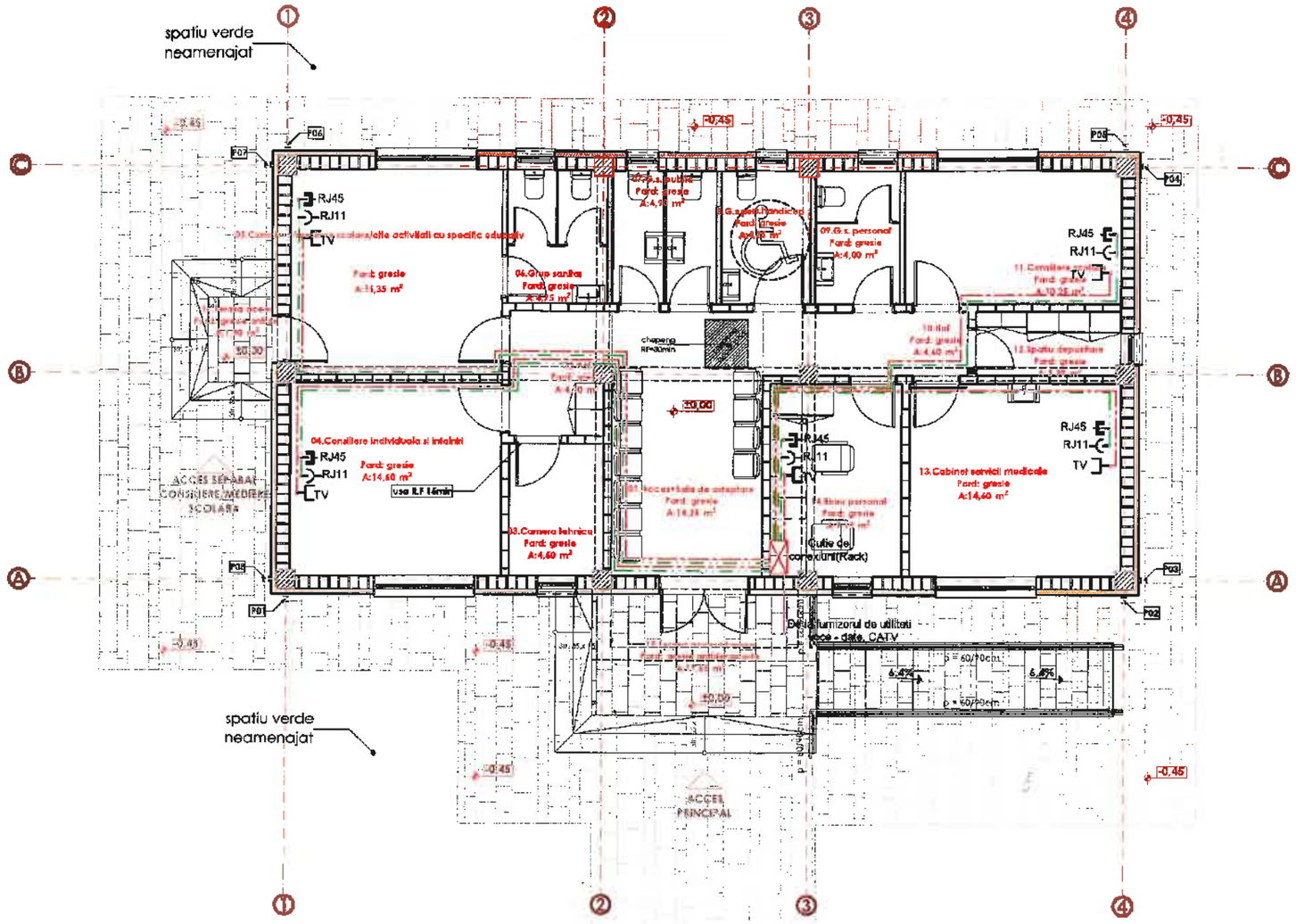

LEGENDA CURENTI SLABI

- Circuit voce-date
- Circuit TV, cablu coaxial
- Circuit telefonie, cablu FTP
- Circuit internet, cablu FTP
- Cutie de conexiuni
- RJ45 Priza internet
- RJ11 Priza telefon
- TV Priza TV

MISCA I. IOAN ROMANIA MDLPA 121286 VERIFICATOR DE PROIECTE Ie,I

CATEGORIA DE IMPORTANTA - C
CLASA DE IMPORTANTA - III
GRAD DE REZISTENTA LA FOC - II

SOCIETATEA COMERCIALA RUDMIS GROUP SRL C.I.F. RO28418977 J27/341/2011 IASI

VERIFICATOR					
SPECIFICAŢIE	NUME	SEMNATURA	CERINŢA	REFERAT/EXPERTIZA	NR./DATA
PROIECTANT GENERAL: S.C. MBR STUDIO PLAN S.R.L. C.I.F. 40719696 - TEL. 0745.682.785 mbr STUDIO PLAN		PROIECTANT SEC. INSTALATII: S.C. RUDMIS GROUP S.R.L. J27/341/2011 RO 28418977 e-mail:rudmisgroup@gmail.com Rudmis Group		Beneficiar: COMUNA SOLESTI	PROIECT NR. 30/2022
				Titlu proiect: CONSTRUIRE CENTRU COMUNITAR INTEGRAT IN COMUNA SOLESTI, JUDETUL VASLUI	FAZA PTh. + D.E.
SEF PROIECT	Arh. Mihai Bura		Scara: 1:100	Amplasament: sat Solesti, com. Solesti, jud. Vaslui	
PROIECTAT	ing. Aulinei Nechita		DATA 2022	Titlu plansa: INSTALATII ELECTRICE SUBSISTEM DATE-VOCE- PLAN PARTER	PLANSA NR.: Ie 03
DESENAT	ing. Aulinei Nechita				

NOTA :

1. Pentru realizarea schemei se vor utiliza numai aparate si echipamente omologate care au caracteristicile tehnice si parametrii de functionare conform acestui proiect;
2. Protectia la scurtcircuit a circuitelor se va realiza cu intrerupatoare automate;
3. Daca lungimea conductorului de legatura al SPD-ului pana la BPPE este mai mare de 0,5m, atunci acesta se leaga la bareta PE din tabloul electric in care se monteaza;

SE VOR RESPECTA IN MOD OBLIGATORIU DE CATRE "CONSTRUCTOR" NORMELE SI LEGISLATIA DE PROTECTIA MUNCII IN VIGOARE

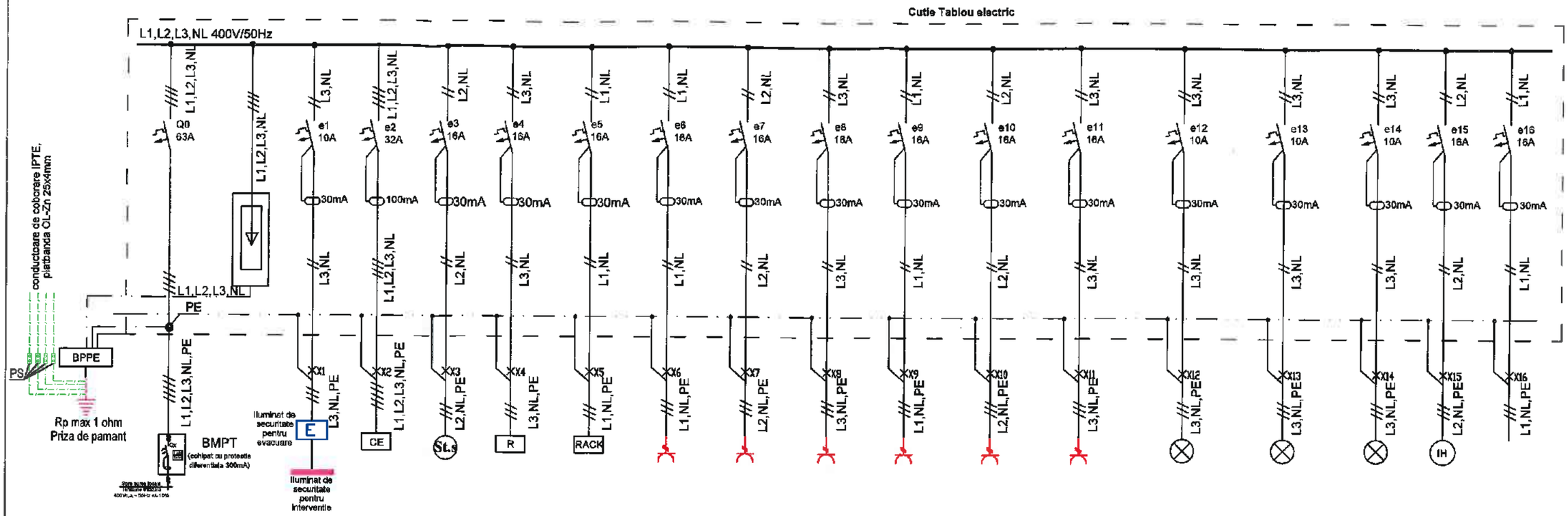

TABLOU DISTRIBUTIE TG

Circuit	0		1	2	3	4	5	6	7	8	9	10	11	12	13	14	15	16
Destinatie	Alimentare de la BMPT	SPD TIP 1+2	Iluminat de siguranta	Centrala electrica	Statie solara	Rezistenta electrica boiler	Alimentare Rack	Prize camera tehnica+ acces+sala de asteptare	Prize consiliere individuala si intalniri	Prize consiliere/ mediere scolara	Prize consiliere scolara	Prize cabinet servicii medicale	Prize birou personal	Iluminat birou personal+cabinet servicii medicale+spatiu depozitare+consiliere scolara/mediere scolara/individuala+CT	Iluminat holuri+grupuri sanitare(public, hadicap,personal)	Iluminat exterior	Instalatie hidrofor	Rezerva
Pi / Pa (kW)	36,00/ 27,00		0,10	15,00	1,00	2,00	2,00	2,00	2,00	2,00	2,00	2,00	2,00	0,47	0,33	0,10	2,00	1,00
Cablu	CYABY 5x16 mmp		CYY-F 3x1,5mmp tub pr. 16mm	CYY-F 5x6mmp tub pr. 32mm	CYY-F 3x2,5mmp tub pr. 16mm	CYY-F 3x2,5mmp tub pr. 16mm	CYY-F 3x2,5mmp tub pr. 16mm	3xFY2,5mmp tub pr. 16mm	3xFY2,5mmp tub pr. 16mm	3xFY2,5mmp tub pr. 16mm	3xFY2,5mmp tub pr. 16mm	3xFY2,5mmp tub pr. 16mm	3xFY2,5mmp tub pr. 16mm	3xFY1,5mmp tub pr. 16mm	3xFY1,5mmp tub pr. 16mm	CYABY 3X2,5mmp	CYABY 3X2,5mmp	

LEGENDA

BPPE - borna principala de legare la pamant
BMPT - bloc masura el.protectie integrat
TG - tablou electric general

VERIFICATOR			
SPECIFICAȚIE	NUME	SEMNATURA	CERINȚA

REFERAT/EXPERTIZA NR./DATA

PROIECTANT GENERAL:
S.C. MBR STUDIO PLAN S.R.L.
C.I.F. 40719596 - TEL. 0745.662.785
STUDIO PLAN

PROIECTANT SP. INSTALATII:
S.C. RUDMIS GROUP S.R.L.
J27/341/2011 RO 28416977
e-mail:rudmisgroup@gmail.com
Rudmis Group

SEF PROIECT	Arh. Mihai Bura		Scara: %
PROIECTAT	ing. Aulinei Nechita		DATA 2022
DESENAT	ing. Aulinei Nechita		

Beneficiar: COMUNA SOLESTI

PROIECT NR. 30/2022

Titlu proiect: CONSTRUIRE CENTRU COMUNITAR INTEGRAT IN COMUNA SOLESTI, JUDETUL VASLUI

FAZA PTh. + D.E.

Amplasament: sat Solesti, com. Solesti, jud. Vaslui

Titlu plansa: INSTALATII ELECTRICE SCHEMA MONOFILARA- TG

PLANSA NR.: Ie 04

NISCA I. IOAN ROMANIA INGINER - VERIFICATOR DE PROIECTE NR. 10286 Ie,I

Nota:
- Inainte de executarea instalatiilor electrice de curenti slabi se va consulta proiectul de instalatii electrice pentru corelare;
- Se va urmari ca traseele circuitelor de curenti slabi sa aiba o distanta minima cuprinsa intre 20 si 40 cm fata de traseele paralele ale circuitelor aferente instalatiilor de iluminat si prize, dar nu mai mica de aceasta;

SE VOR RESPECTA IN MOD OBLIGATORIU DE CATRE "CONSTRUCTOR" NORMELE SI LEGISLATIA DE PROTECTIA MUNCII IN VIGOARE

SCHEMA BLOC SISTEM CATV

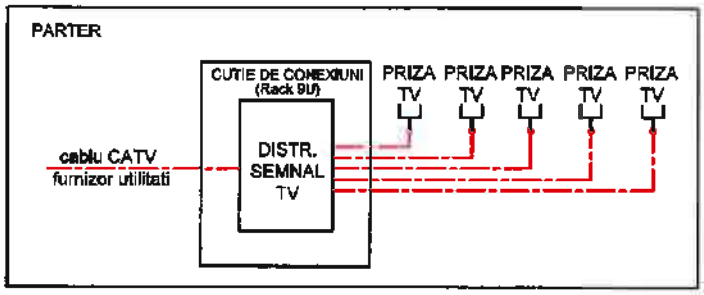

SCHEMA BLOC SISTEM DATE-VOCE

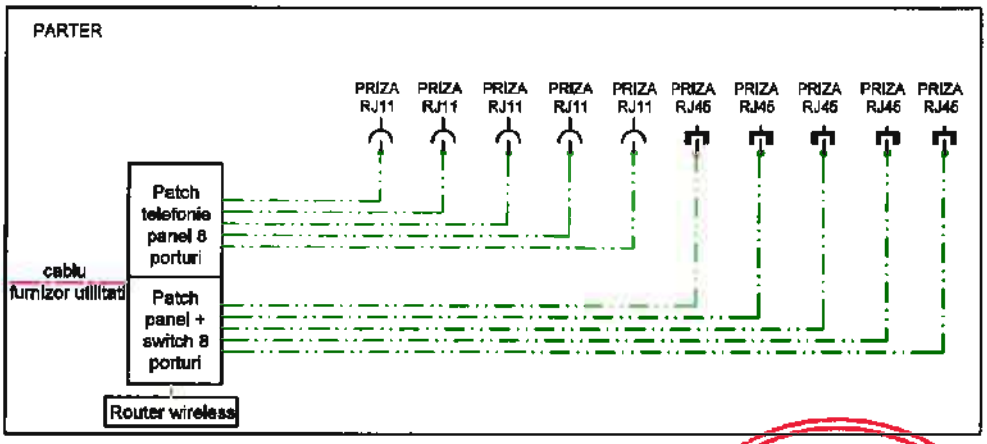

DETALIU CUTIE DE CONEXIUNI (Rack 9U)

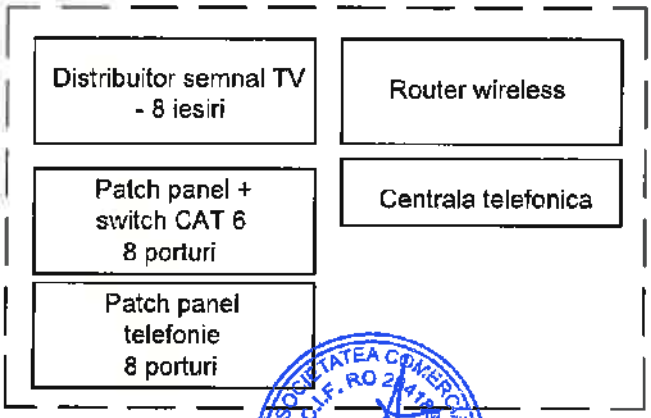

MISCA I. IOAN ROMANIA MDLPA NR. 10286 Ie,I INGINER - VERIFICATOR DE PROIECTE

LEGENDA CURENTI SLABI

- Circuit voce-date
- Circuit TV, cablu coaxial
- Circuit telefonie, cablu FTP
- Circuit internet, cablu FTP
- RJ45 Priza internet
- RJ11 Priza telefon
- TV Priza TV

SOCIETATEA COMERCIALA RUDMIS GROUP S.R.L. C.I.F. RO 28418977 J27/341/2011 SIBIU

VERIFICATOR					
SPECIFICAȚIE	NUME	SEMNATURA	CERINȚA	REFERAT/EXPERTIZA	NR./DATA
PROIECTANT GENERAL: S.C. MBR STUDIO PLAN S.R.L. C.I.F. 40719595 - TEL. 0745.662.785 mbr STUDIO PLAN	PROIECTANT SP. INSTALATII: S.C. RUDMIS GROUP S.R.L. J27/341/2011 RO 28418977 e-mail:rudmisgroup@gmail.com Rudmis Group			Beneficiar: COMUNA SOLESTI	PROIECT NR. 30/2022
SEF PROIECT	Arh. Mihai Bura		Scara: %	Titlu proiect: CONSTRUIRE CENTRU COMUNITAR INTEGRAT IN COMUNA SOLESTI, JUDETUL VASLUI Amplasament: sat Solesti, com. Solesti, jud. Vaslui	FAZA PTh. + D.E.
PROIECTAT	ing. Aulinei Nechita		DATA 2022	Titlu plansa: INSTALATII ELECTRICE SUBSISTEM DATE-VOCE- SCHEMA BLOC	PLANSA NR.: Ie 05
DESENAT	ing. Aulinei Nechita				

SE VOR RESPECTA ÎN MOD OBLIGATORIU DE CĂTRE "CONSTRUCTOR" NORMELE ȘI LEGISLAȚIA DE PROTECȚIA MUNCII ÎN VIGOARE

DETALIU MONTAJ STALP DE ILUMINAT

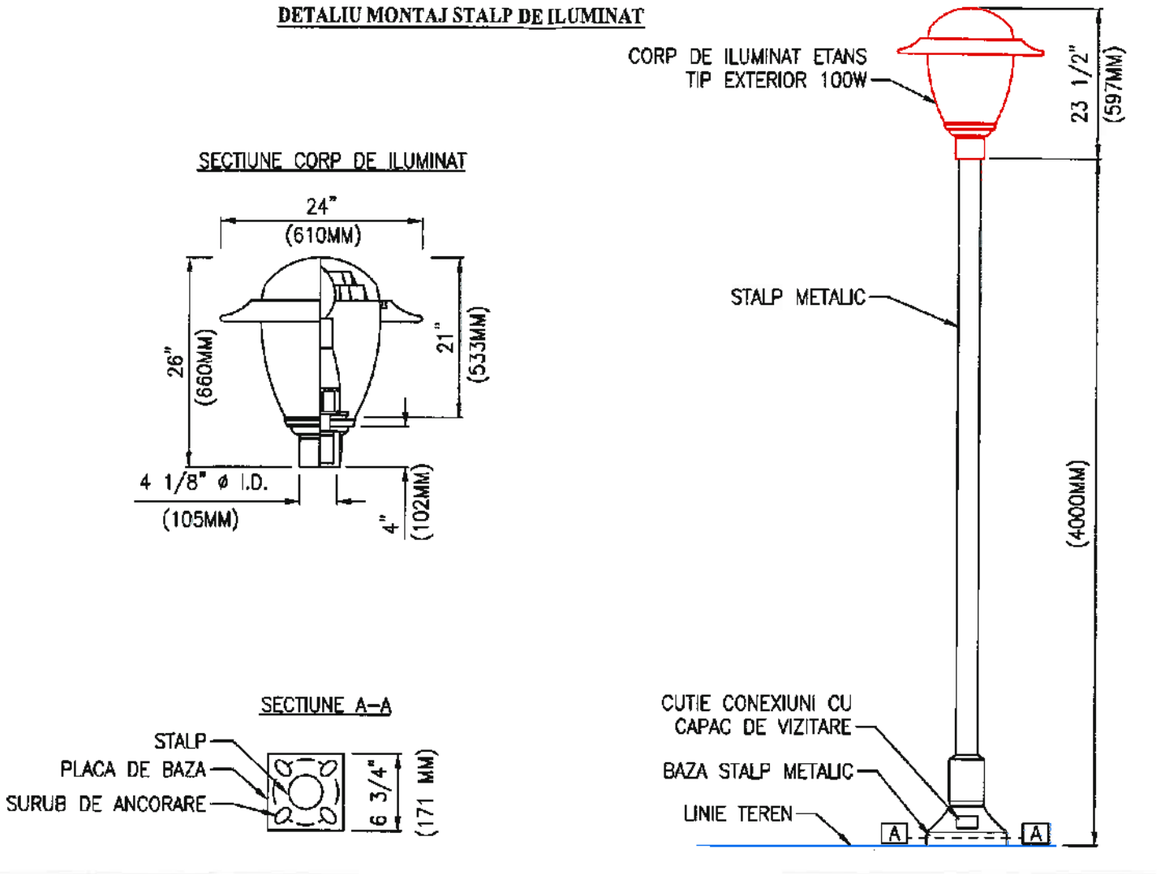

DETALIU CONEXIUNE ELECTRICA STALP ILUMINAT

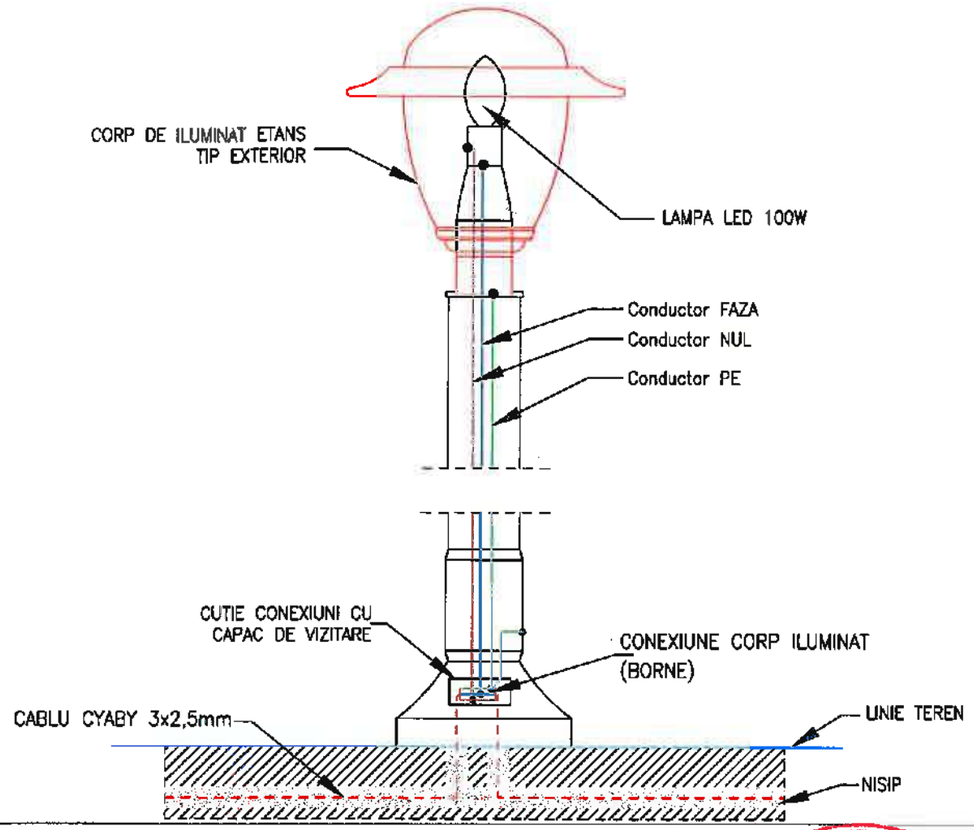

DETALIU CUTIE CONEXIUNI

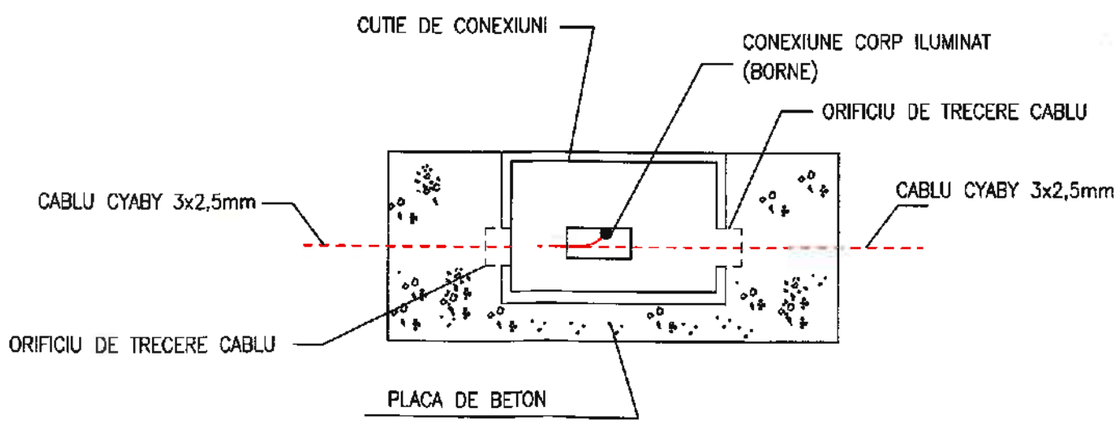

DETALIU COMANDA AUTOMATA ILUMINAT EXTERIOR

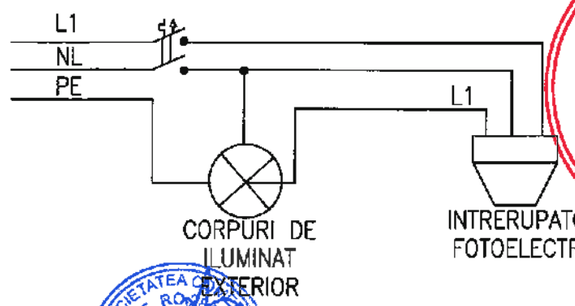

MIȘCA I. IOAN
ROMÂNIA
MDLPA
NR. 10286
Ie,I
INGINER - VERIFICATOR DE PROIECTE

NOTA : Tipul/modelul corpului de iluminat poate varia in functie de furnizor.

VERIFICATOR					
SPECIFICAȚIE	NUME	SEMNATURA	« CERINȚA	REFERAT/EXPERTIZA	NR./DATA
PROIECTANT GENERAL: S.C. MBR STUDIO PLAN S.R.L. C.I.F. 40719596 - TEL. 0745.682.785 mbr STUDIO PLAN		PROIECTANT SP. INSTALATII: S.C. RUDMIS GROUP S.R.L. J27/341/2011 RO 28418977 e-mail:rudmisgroup@gmail.com Rudmis Group		Beneficiar: COMUNA SOLESTI	PROIECT NR. 30/2022
SEF PROIECT	Arh. Mihai Bura		Scara: %	Titlu proiect: CONSTRUIRE CENTRU COMUNITAR INTEGRAT IN COMUNA SOLESTI, JUDETUL VASLUI	FAZA PTh. + D.E.
PROIECTAT	ing. Aulinei Nechita		DATA 2022	Amplasament: sat Solesti, com. Solesti, jud. Vaslui	
DESENAT	ing. Aulinei Nechita			Titlu planse: INSTALATII ELECTRICE DETALIU CONEXIUNI STALP EXTERIOR	PLANSA NR.: Ie 06

SOCIETATEA COMERCIALĂ RUDMIS GROUP SRL C.I.F. RO 28418977 NEAMȚ

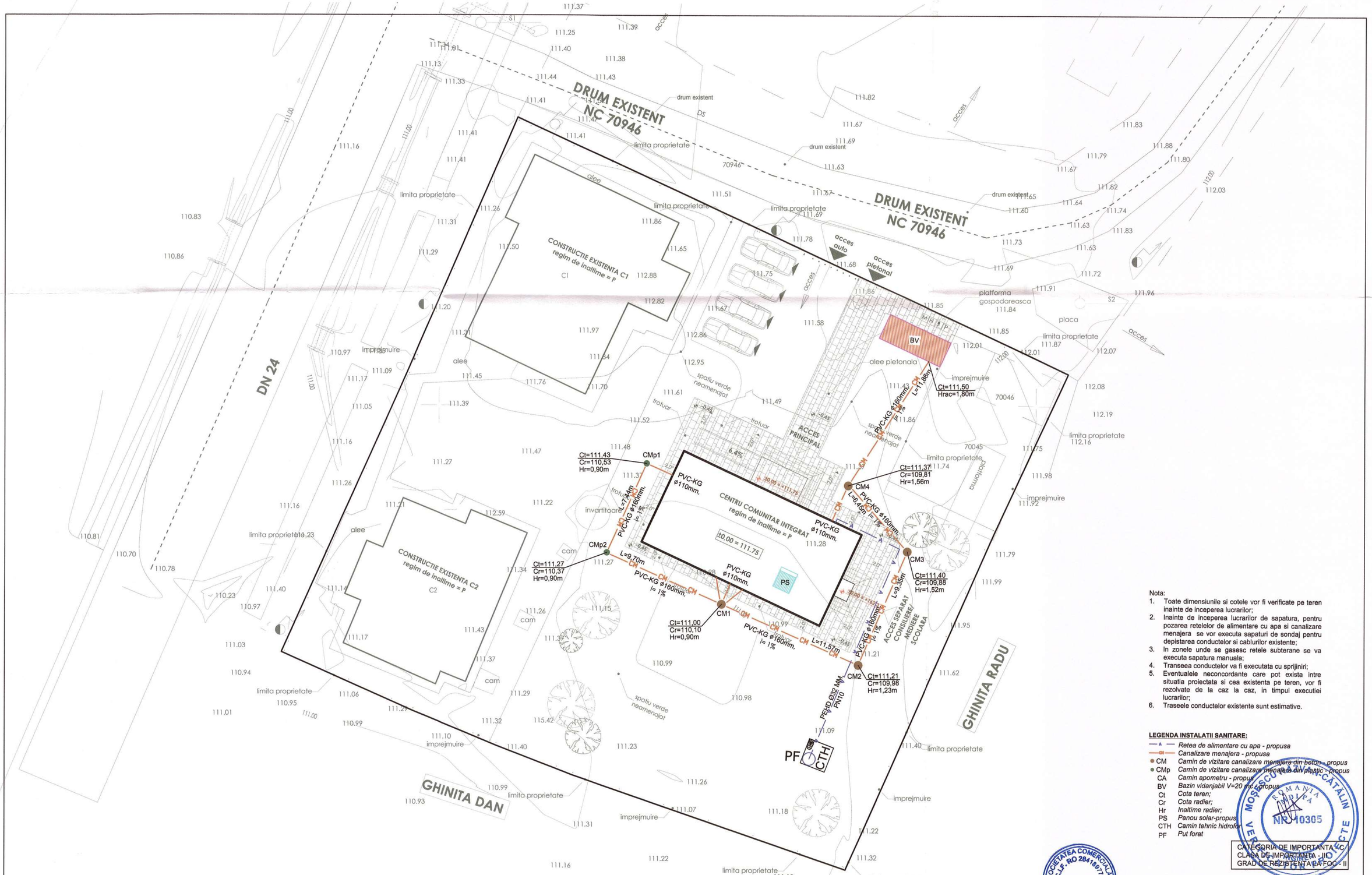

Nota:

1. Toate dimensiunile si cotele vor fi verificate pe teren inainte de inceperea lucrarilor;
2. Inainte de inceperea lucrarilor de sapatura, pentru pozarea retelelor de alimentare cu apa si canalizare menajera se vor executa sapaturi de sondaj pentru depistarea conductelor si cablurilor existente;
3. In zonele unde se gasesc retele subterane se va executa sapatura manuala;
4. Transeea conductelor va fi executata cu sprijiniri;
5. Eventualele neconcordante care pot exista intre situatia proiectata si cea existenta pe teren, vor fi rezolvate de la caz la caz, in timpul executiei lucrarilor;
6. Traseele conductelor existente sunt estimative.

LEGENDA INSTALATII SANITARE:

- *Retea de alimentare cu apa - propusa*
- *Canalizare menajera - propusa*
- CM *Camin de vizitare canalizare menajera din beton - propus*
- CMp *Camin de vizitare canalizare menajera din plastic - propus*
- CA *Camin apometru - propus*
- BV *Bazin vidanjabil V=20 mc - propus*
- Ct *Cota teren;*
- Cr *Cota radier;*
- Hr *Inaltime radier;*
- PS *Panou solar-propus*
- CTH *Camin tehnic hidrofor*
- PF *Put forat*

CATEGORIA DE IMPORTANTA - C
CLASA DE IMPORTANTA - III
GRAD DE REZISTENTA LA FOC - II

VERIFICATOR					
SPECIFICAŢIE	NUME	SEMNATURA	CERINTA	REFERAT/EXPERTIZA	NR./DATA
PROIECTANT GENERAL: S.C. MBR STUDIO PLAN S.R.L. C.I.F. 40719596 - TEL. 0745.682.785		PROIECTANT SP. INSTALATII: S.C. RUDMIS GROUP S.R.L. J27/341/2011 RO 28418977 e-mail:rudmisgroup@gmail.com		Beneficiar: COMUNA SOLESTI	PROIECT NR. 30/2022
SEF PROIECT	Arh. Mihai Bura		Scara: 1:200	Titlu proiect: CONSTRUIRE CENTRU COMUNITAR INTEGRAT IN COMUNA SOLESTI, JUDETUL VASLUI	FAZA PTh. + D.E.
PROIECTAT	ing. Chiponca Alin		DATA 2022	Amplasament: sat Solesti, com. Solesti, jud. Vaslui	
DESENAT	ing. Chiponca Alin			Titlu plansa: INSTALATII SANITARE PLAN COORDONATOR RETELE	PLANSA NR.: Hs 01

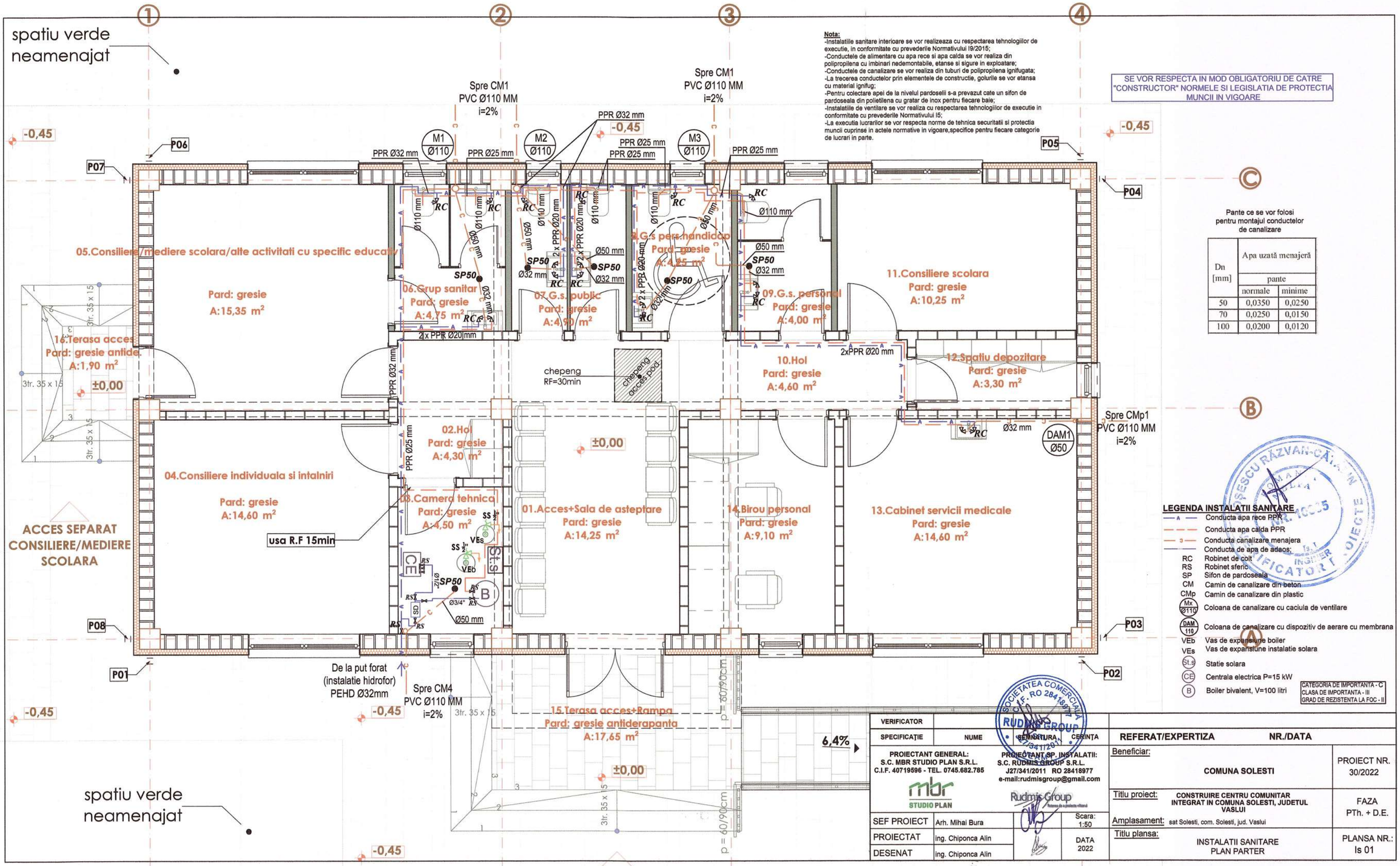

Nota:
-Instalatiile sanitare interioare se vor realizeaza cu respectarea tehnologiilor de executie, in conformitate cu prevederile Normativului I9/2015;
-Conductele de alimentare cu apa rece si apa calda se vor realiza din polipropilena cu imbinari nedemontabile, etanse si sigure in exploatare;
-Conductele de canalizare se vor realiza din tuburi de polipropilena ignifugata;
-La trecerea conductelor prin elementele de constructie, golurile se vor etansa cu material ignifug;
-Pentru colectare apei de la nivelul pardoselii s-a prevazut cate un sifon de pardoseala din polietilena cu gratar de inox pentru fiecare bale;
-Instalatiile de ventilare se vor realiza cu respectarea tehnologiilor de executie in conformitate cu prevederile Normativului I5;
-La executia lucrarilor se vor respecta norme de tehnica securitatii si protectia muncii cuprinse in actele normative in vigoare,specifice pentru fiecare categorie de lucrari in parte.

SE VOR RESPECTA IN MOD OBLIGATORIU DE CATRE "CONSTRUCTOR" NORMELE SI LEGISLATIA DE PROTECTIA MUNCII IN VIGOARE

Pante ce se vor folosi pentru montajul conductelor de canalizare

Dn [mm]	Apa uzată menajeră	
	pante	
	normale	minime
50	0,0350	0,0250
70	0,0250	0,0150
100	0,0200	0,0120

LEGENDA INSTALATII SANITARE

- Conducta apa rece PPR
- Conducta apa calda PPR
- Conducta canalizare menajera
- Conducta de apa de adaos;
- RC Robinet de colt
- RS Robinet sferic
- SP Sifon de pardoseala
- CM Camin de canalizare din beton
- CMp Camin de canalizare din plastic
- Mx Ø110 Coloana de canalizare cu caciula de ventilare
- DAM 110 Coloana de canalizare cu dispozitiv de aerare cu membrana
- VEb Vas de expansiune boiler
- VEs Vas de expansiune instalatie solara
- St.s Statie solara
- CE Centrala electrica P=15 kW
- B Boiler bivalent, V=100 litri

CATEGORIA DE IMPORTANTA - C
CLASA DE IMPORTANTA - III
GRAD DE REZISTENTA LA FOC - II

VERIFICATOR			
SPECIFICAȚIE	NUME	SEMNĂTURA	CERINȚA

PROIECTANT GENERAL:
S.C. MBR STUDIO PLAN S.R.L.
C.I.F. 40719596 - TEL. 0745.682.785

PROIECTANT SP. INSTALATII:
S.C. RUDMIS GROUP S.R.L.
J27/341/2011 RO 28418977
e-mail:rudmisgroup@gmail.com

SEF PROIECT	Arh. Mihai Bura	Scara: 1:50
PROIECTAT	ing. Chiponca Alin	DATA 2022
DESENAT	ing. Chiponca Alin	

REFERAT/EXPERTIZA NR./DATA

Beneficiar: COMUNA SOLESTI

PROIECT NR. 30/2022

Titlu proiect: CONSTRUIRE CENTRU COMUNITAR INTEGRAT IN COMUNA SOLESTI, JUDETUL VASLUI

FAZA PTh. + D.E.

Amplasament: sat Solesti, com. Solesti, jud. Vaslui

Titlu plansa: INSTALATII SANITARE PLAN PARTER

PLANSA NR.: Is 01

Nota:
-Instalatiile sanitare interioare se vor realizeaza cu respectarea tehnologiilor de executie, in conformitate cu prevederile Normativului I9/2015;
-Conductele de alimentare cu apa rece si apa calda se vor realiza din polipropilena cu imbinari nedemontabile, etanse si sigure in exploatare;
-Conductele de canalizare se vor realiza din tuburi de polipropilena ignifugata;
-La trecerea conductelor prin elementele de constructie, golurile se vor etansa cu material ignifug;
-Pentru colectare apei de la nivelul pardoselii s-a prevazut cate un sifon de pardoseala din polietilena cu gratar de inox pentru fiecare baie;
-Instalatiile de ventilare se vor realiza cu respectarea tehnologiilor de executie in conformitate cu prevederile Normativului I5;
-La executia lucrarilor se vor respecta norme de tehnica securitatii si protectia muncii cuprinse in actele normative in vigoare,specifice pentru fiecare categorie de lucrari in parte.

SE VOR RESPECTA IN MOD OBLIGATORIU DE CATRE "CONSTRUCTOR" NORMELE SI LEGISLATIA DE PROTECTIA MUNCII IN VIGOARE

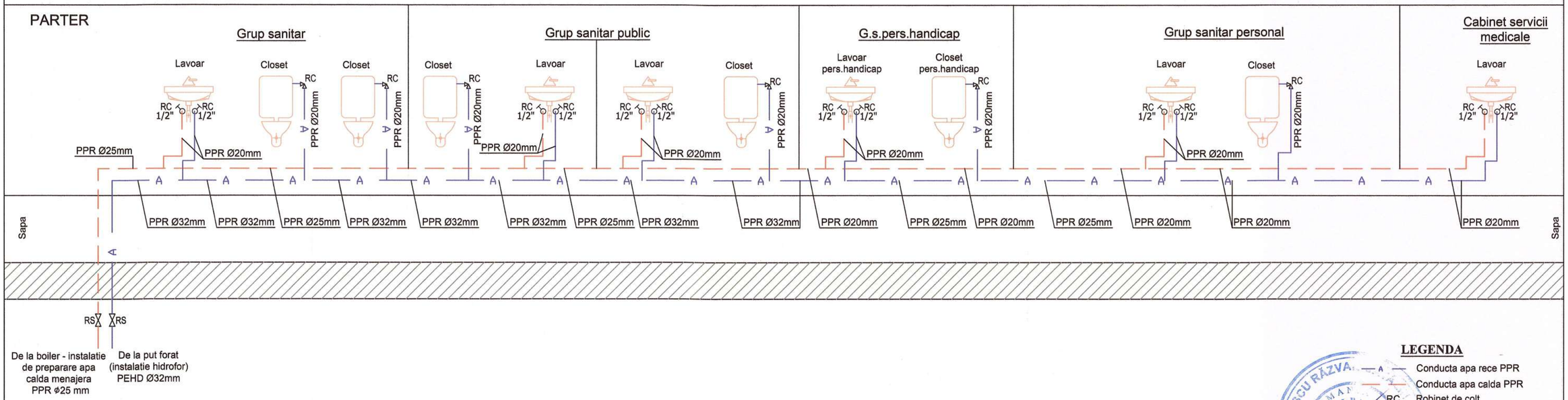

LEGENDA

- A — Conducta apa rece PPR
- Conducta apa calda PPR
- RC Robinet de colt
- RS Robinet sferic

VERIFICATOR					
SPECIFICAȚIE	NUME	SEMNĂTURA	CERINȚA	REFERAT/EXPERTIZA	NR./DATA
PROIECTANT GENERAL: S.C. MBR STUDIO PLAN S.R.L. C.I.F. 40719596 - TEL. 0745.682.785		PROIECTANT SP. INSTALATII: S.C. RUDMIS GROUP S.R.L. J27/341/2011 RO 28418977 e-mail:rudmisgroup@gmail.com		Beneficiar: COMUNA SOLESTI	PROIECT NR. 30/2022
SEF PROIECT	Arh. Mihai Bura		Scara: %	Titlu proiect: CONSTRUIRE CENTRU COMUNITAR INTEGRAT IN COMUNA SOLESTI, JUDETUL VASLUI	FAZA PTh. + D.E.
PROIECTAT	ing. Chiponca Alin		DATA 2022	Amplasament: sat Solesti, com. Solesti, jud. Vaslui	
DESENAT	ing. Chiponca Alin			Titlu plansa: INSTALATII SANITARE SCHEMA COLOANELOR- ALIMENTARE CU APA RECE/CALDA	PLANSA NR.: Is 02

Nota:
-Instalatiile sanitare interioare se vor realizeaza cu respectarea tehnologiilor de executie, in conformitate cu prevederile Normativului I9/2015;
-Conductele de alimentare cu apa rece si apa calda se vor realiza din polipropilena cu imbinari nedemontabile, etanse si sigure in exploatare;
-Conductele de canalizare se vor realiza din tuburi de polipropilena ignifugata;
-La trecerea conductelor prin elementele de constructie, golurile se vor etansa cu material ignifug;
-Pentru colectare apei de la nivelul pardoselii s-a prevazut cate un sifon de pardoseala din polietilena cu gratar de inox pentru fiecare baie;
-Instalatiile de ventilare se vor realiza cu respectarea tehnologiilor de executie in conformitate cu prevederile Normativului I5;
-La executia lucrarilor se vor respecta norme de tehnica securitatii si protectia muncii cuprinse in actele normative in vigoare,specifice pentru fiecare categorie de lucrari in parte.

SE VOR RESPECTA IN MOD OBLIGATORIU DE CATRE "CONSTRUCTOR" NORMELE SI LEGISLATIA DE PROTECTIA MUNCII IN VIGOARE

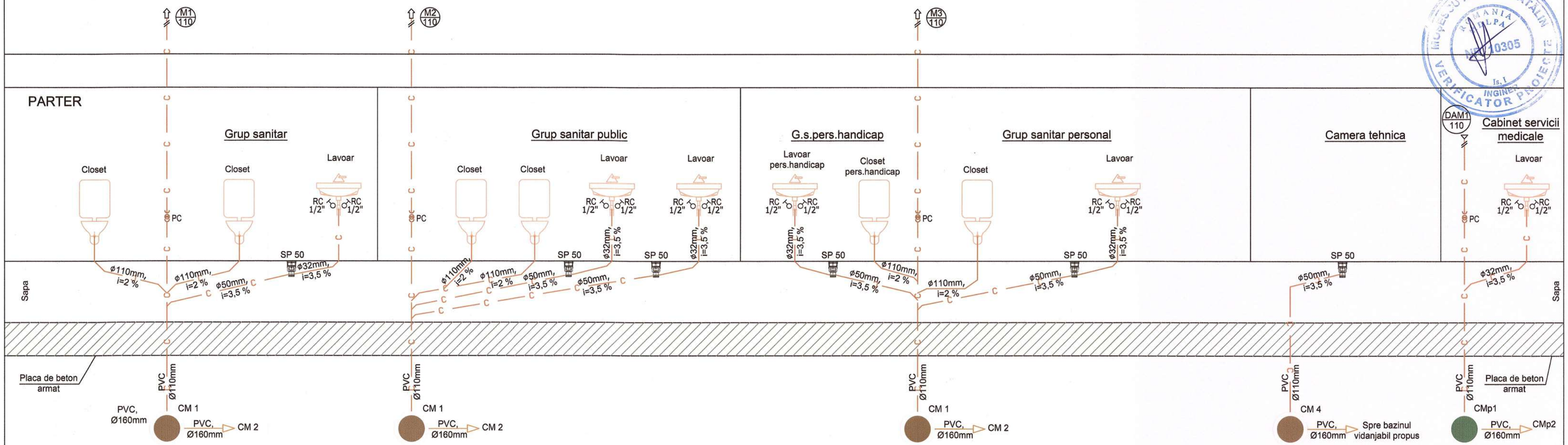

LEGENDA

- Conducta canalizare menajera
- SP Sifon de pardoseala
- CM Camin de canalizare din beton
- CMp Camin de canalizare din plastic
- PC Piesa de curatire
- M 110 Coloana de canalizare cu caciula de ventilare
- DAM 110 Coloana de canalizare cu dispozitiv de aerare de cerinta

VERIFICATOR			
SPECIFICAŢIE	NUME	SEMNATURA	CERINŢA
PROIECTANT GENERAL: S.C. MBR STUDIO PLAN S.R.L. C.I.F. 40719596 - TEL. 0745.682.785	PROIECTANT SP. INSTALATII: S.C. RUDMIS GROUP S.R.L. J27/341/2011 RO 28418977 e-mail:rudmisgroup@gmail.com		
SEF PROIECT	Arh. Mihai Bura		Scara: %
PROIECTAT	ing. Chiponca Alin		DATA 2022
DESENAT	ing. Chiponca Alin		

REFERAT/EXPERTIZA NR./DATA

Beneficiar: COMUNA SOLESTI — PROIECT NR. 30/2022

Titlu proiect: CONSTRUIRE CENTRU COMUNITAR INTEGRAT IN COMUNA SOLESTI, JUDETUL VASLUI — FAZA PTh. + D.E.

Amplasament: sat Solesti, com. Solesti, jud. Vaslui

Titlu plansa: INSTALATII SANITARE SCHEMA COLOANELOR- CANALIZARE MENAJERA — PLANSA NR.: Is 03

CAMIN DIN BETON SIMPLU PENTRU CANALIZARE

ELEMENT DE REDUCTIE (CAP TRONCONIC)

Scara 1:10

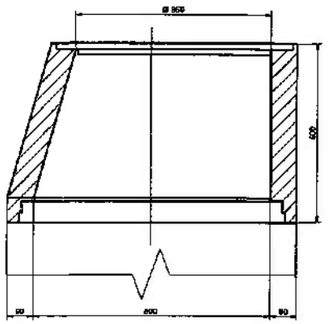

ELEMENT DREPT (INEL)

Scara 1:10

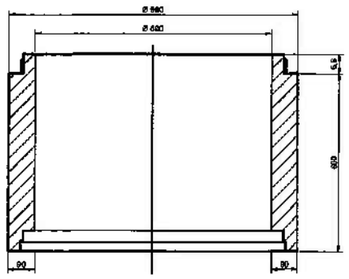

ELEMENT DE BAZA

Scara 1:10

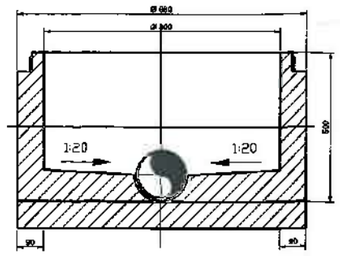

VEDERE IN PLAN

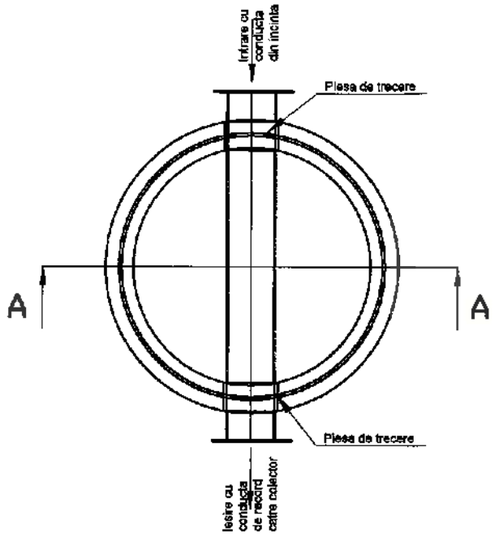

DETALIU 'A'

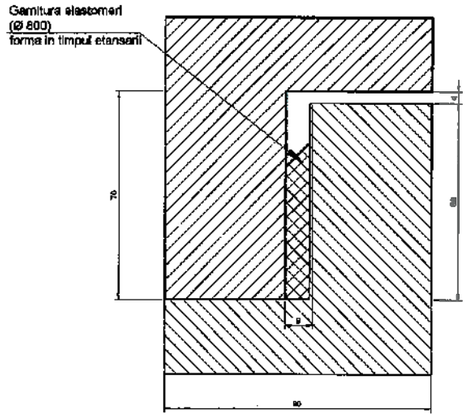

SECTIUNE CAMIN PENTRU CANALIZARE
SCHITA DE PRINCIPIU
Scara 1 : 10

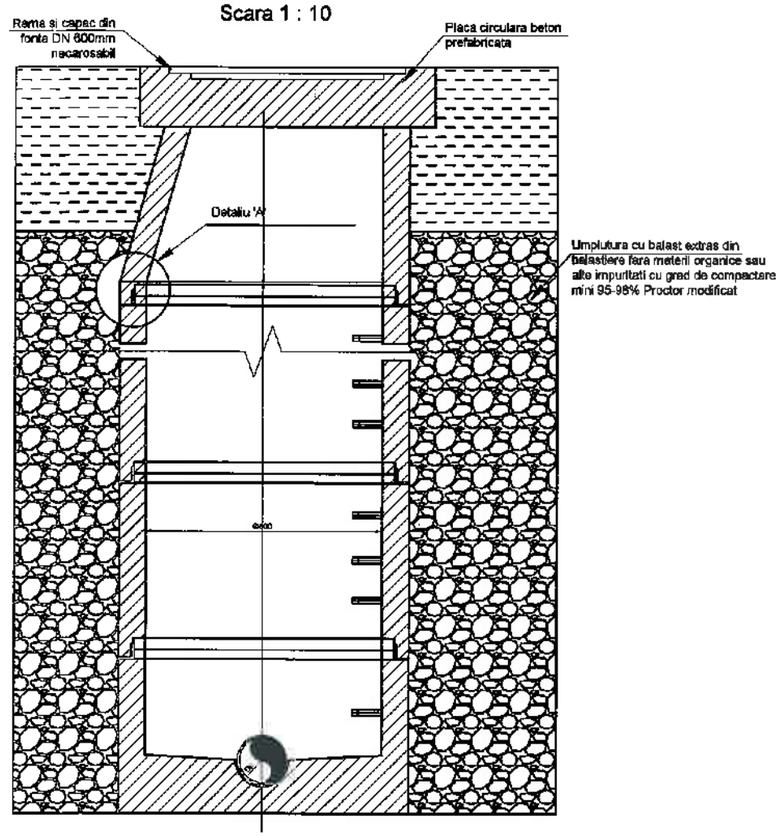

NOTA:

- Caminele de vizitare tip, prefabricate, sunt in conformitate cu prevederile SR EN 1917:2006; SR EN 1917:2005/AC 2008 "Camine de vizitare si camine de record sau inspectie de beton simplu, beton slab armat si beton armat si prevederile tehnice ale furnizorului decamine de vizitare;
- Elementele de trecere prin camin: Piesa de trecere prin camin pentru tuburi de canalizare cu Dn 150 - Dn 1000mm, in conformitate cu tipul de tuburi de canalizare utilizate;
- Treptele de acces se ingloboeaza in prefabricat de catre producator
- Capacele si ramele din fonta sunt conform EN 124:1998, STAS 2308-91 Tip III B si IV, functie de categoria strazii

VERIFICATOR					
SPECIFICAȚIE	NUME	SEMNĂTURA	SEMNĂTURA	REFERAT/EXPERTIZA	NR./DATA
PROIECTANT GENERAL: S.C. MBR STUDIO PLAN S.R.L. C.I.F. 40719596 - TEL. 0745.682.785		PROIECTANT SP. INSTALATII: S.C. RUDMIS GROUP S.R.L. J27/3417/2011 RO 28418977 e-mail:rudmisgroup@gmail.com		Beneficiar: COMUNA SOLESTI	PROIECT NR. 30/2022
SEF PROIECT	Arh. Mihai Bura		Scara: %	Titlu proiect: CONSTRUIRE CENTRU COMUNITAR INTEGRAT IN COMUNA SOLESTI, JUDETUL VASLUI	FAZA PTh. + D.E.
PROIECTAT	ing. Chiponca Alin		DATA 2022	Amplasament: sat Solesti, com. Solesti, jud. Vaslui	
DESENAT	ing. Chiponca Alin			Titlu plansa: INSTALATII SANITARE CAMIN PREFABRICAT DIN BETON SIMPLU	PLANSA NR.: Is 04

Detaliu amplasare conducta in sapatura

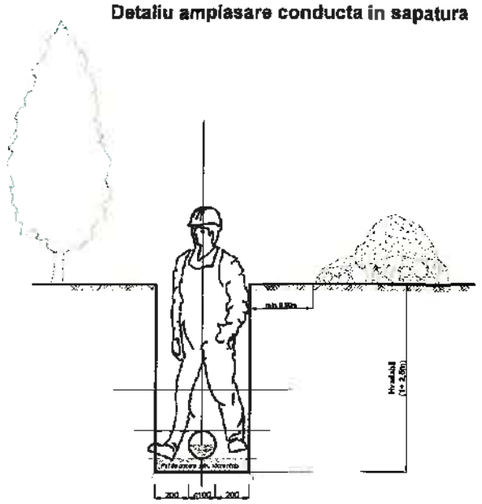

Nota: Executia sapaturii se va face obligatoriu cu sprijiniri laterale.

Detaliu amplasare conducta in sapatura - carosabil/pietonal

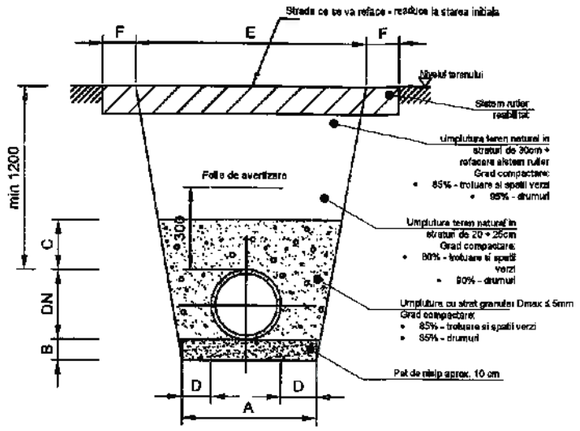

Sectiune tip pentru pozare conducta in sant cu sprijiniri

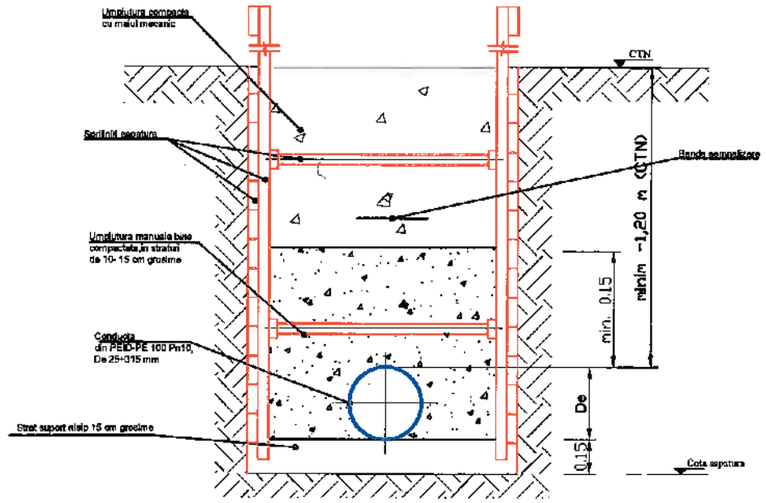

Detaliu amplasare conducta in sapatura - spatiu verde

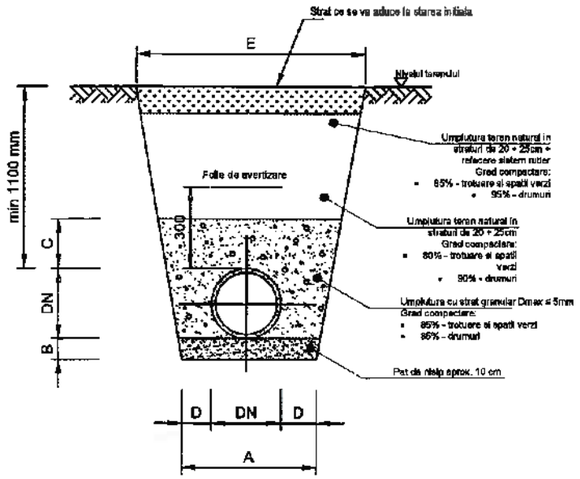

Sectiune tip pentru pozare conducta in sant

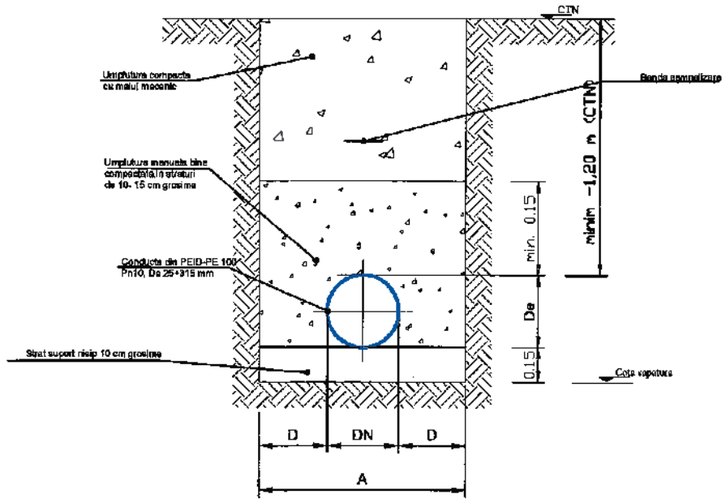

Nota:

DN - Diametrul conductei
A - Latimea minima a sapaturii: A = Diametrul conductei + 2 x D
B - Grosimea minima a paturiui de nisip: 150mm
C - Grosimea minima a stratului protectie conducta: 150mm pentru conducte cu diametrul < 350mm
D - Distanta minima dintre peretele conductei si peretele transeei
- 300 mm pentru conducte cu diametrul ≤ 100
- 450 mm pentru conducte cu diametrul 100 < DN ≤ 150

Nota: In cazul in care nivelul apei freatice depaseste nivelul patului de pozare, conducta si stratul de nisip se vor amplasa in folie de geotextil.
Banda avertizoare se va monta la minim 30 cm deasupra generatoarei superioare a conductei.

VERIFICATOR					
SPECIFICAŢIE	NUME	SEMNATURA	CERINTA	REFERAT/EXPERTIZA	NR./DATA
PROIECTANT GENERAL: S.C. MBR STUDIO PLAN S.R.L. C.I.F. 40719696 - TEL. 0745.682.785 mbr STUDIO PLAN		PROIECTANT SP.INSTALATII: S.C. RUDMIS GROUP S.R.L. J27/344/2011 Rc 28415977 e-mail:rudmisgroup@gmail.com Rudmis Group		Beneficiar: COMUNA SOLESTI	PROIECT NR. 30/2022
SEF PROIECT	Arh. Mihai Bura		Scara: %	Titlu proiect: CONSTRUIRE CENTRU COMUNITAR INTEGRAT IN COMUNA SOLESTI, JUDETUL VASLUI	FAZA PTh. + D.E.
PROIECTAT	ing. Chiponca Alin		DATA 2022	Amplasament: sat Solesti, com. Solesti, jud. Vaslui	
DESENAT	ing. Chiponca Alin			Titlu plansa: INSTALATII SANITARE DETALIU SAPATURA, UMPLUTURA SI AMPLASARE CONDUCTA IN TRANSEE	PLANSA NR.: Is 05

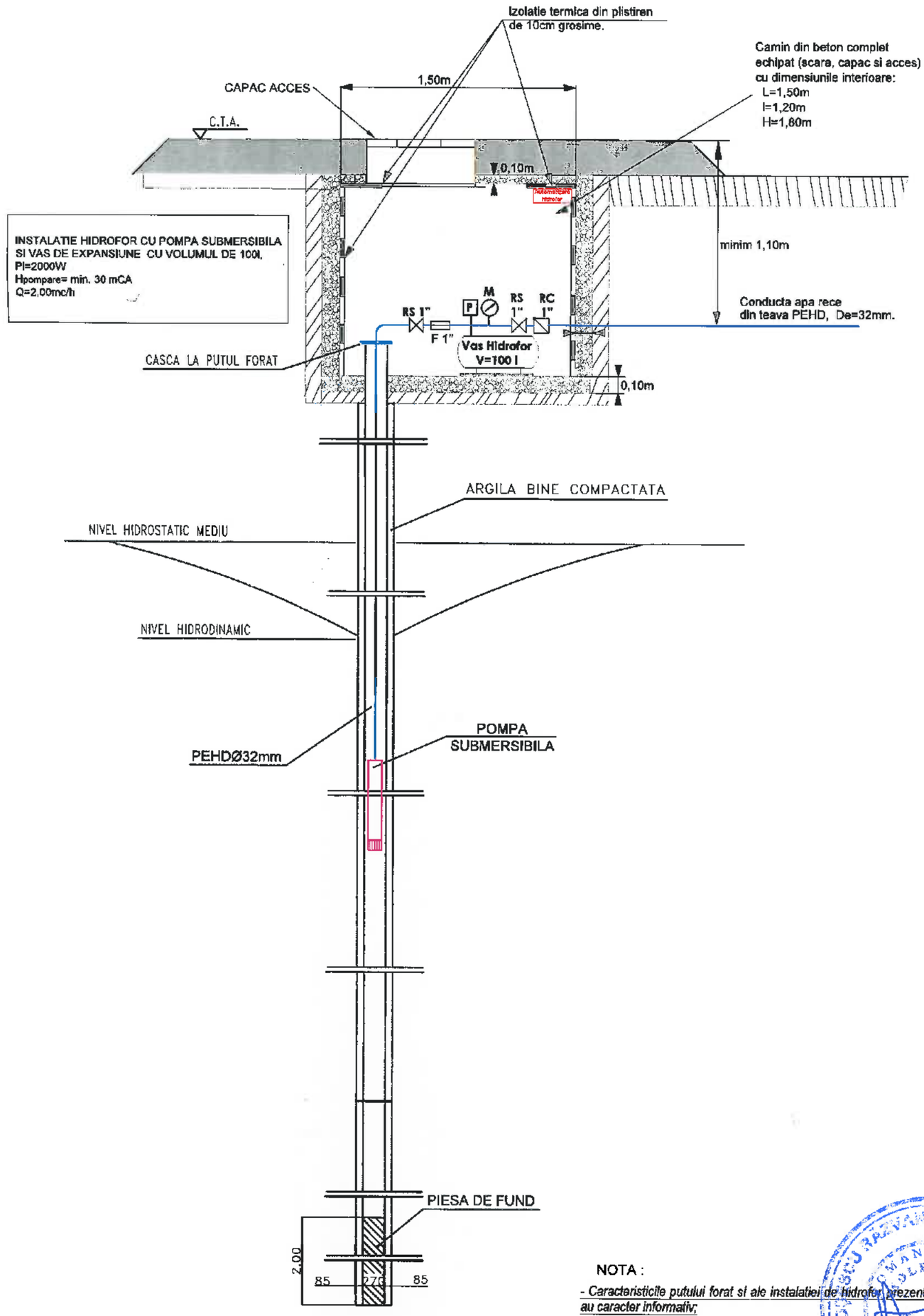

NOTA :

- Caracteristicile putului forat si ale instalatiei de hidrofor prezentate in aceasta planse au caracter informativ;

- Procurarea echipamentelor de pompare se va face dupa realizarea putului forat si corelarea cu proiectele de instalatii sanitare si electrice, astfel incat putul si instalatia aferenta sa asigure necesarul de apa pentru necesarul consumului menajer aferent constructiei;

VERIFICATOR					
SPECIFICAȚIE	NUME	SEMNĂTURA	CALITATEA	REFERAT/EXPERTIZA	NR./DATA
PROIECTANT GENERAL: S.C. MBR STUDIO PLAN S.R.L. C.I.F. 40719596 - TEL. 0745.582.785		PROIECTANT DE INSTALATII: S.C. RUDMIS GROUP S.R.L. J27/341/2011 RO 28418977 e-mail:rudmisgroup@gmail.com		Beneficiar: COMUNA SOLESTI	PROIECT NR. 30/2022
SEF PROIECT	Arh. Mihai Bura		Scara: %	Titlu proiect: CONSTRUIRE CENTRU COMUNITAR INTEGRAT IN COMUNA SOLESTI, JUDETUL VASLUI	FAZA PTh. + D.E.
PROIECTAT	Ing. Chiponca Alin		DATA 2022	Amplasament: sat Solesti, com. Solesti, jud. Vaslui	
DESENAT	Ing. Chiponca Alin			Titlu plansa: INSTALATII SANITARE DETALIU INSTALATIE HIDROFOR	PLANSA NR.: Is 06

SE VOR RESPECTA ÎN MOD OBLIGATORIU DE CĂTRE "CONSTRUCTOR" NORMELE ŞI LEGISLAŢIA DE PROTECŢIA MUNCII ÎN VIGOARE

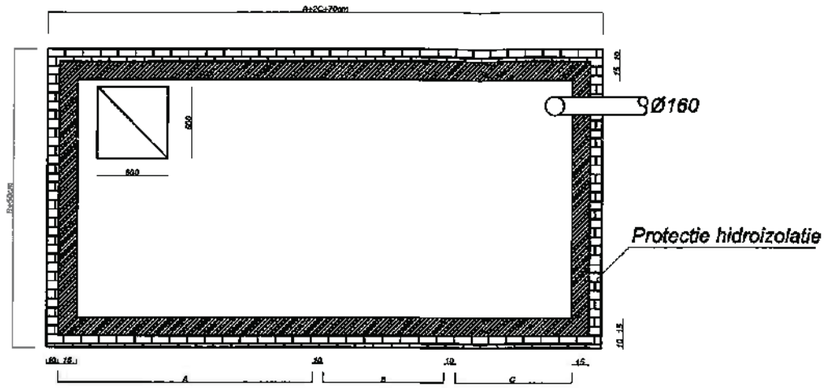

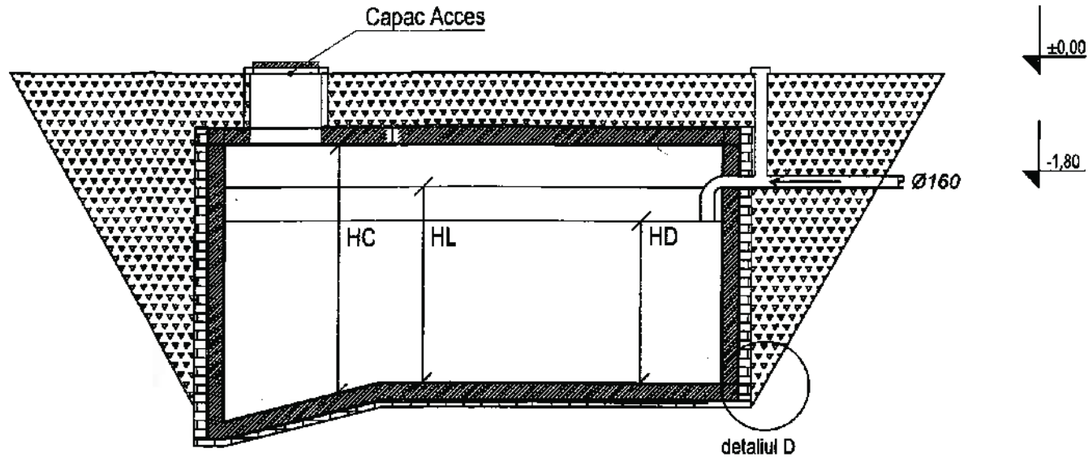

BAZIN VIDANJABIL

Nr crt.	-Dimensiuni- [cm]							
	A	B	C	A+2C	HL	HD	HC	VOL
1	150	100	60	270	250	200	300	7,75 Mc
2	150	150	60	270	250	200	300	10,12 Mc
3	200	150	60	320	250	200	300	12,00 Mc
4	200	200	100	400	250	200	300	20,00 Mc
5	250	200	100	450	250	200	300	22,50 Mc
6	300	250	100	500	300	250	350	37,50 Mc
7	300	300	150	600	300	250	350	54,00 Mc

VERIFICATOR					
SPECIFICAŢIE	NUME	SEMNĂTURA	CERINTA	REFERAT/EXPERTIZA	NR./DATA
PROIECTANT GENERAL: S.C. MBR STUDIO PLAN S.R.L. C.I.F. 40719598 - TEL. 0745.882.786	PROIECTANT SP. INSTALATII: S.C. RUDMIS GROUP S.R.L. J27/341/2011 RO 28418977 e-mail:rudmisgroup@gmail.com			Beneficiar: COMUNA SOLESTI	PROIECT NR. 30/2022
SEF PROIECT	Arh. Mihai Bura		Scara: %	Titlu proiect: CONSTRUIRE CENTRU COMUNITAR INTEGRAT IN COMUNA SOLESTI, JUDETUL VASLUI	FAZA PTh. + D.E.
PROIECTAT	Ing. Chiponca Alin		DATA 2022	Amplasament: sat Solesti, com. Solesti, jud. Vaslui	
DESENAT	ing. Chiponca Alin			Titlu plansa: INSTALATII SANITARE BAZIN VIDANJABIL- DETALIU TIP	PLANSA NR.: Is 07

CAMIN DE CANALIZARE DIN MATERIAL PLASTIC D 400 mm (fara apa subterana)

Dext racord 160 mm
Sectiunea 2 - 2
Scara 1:20

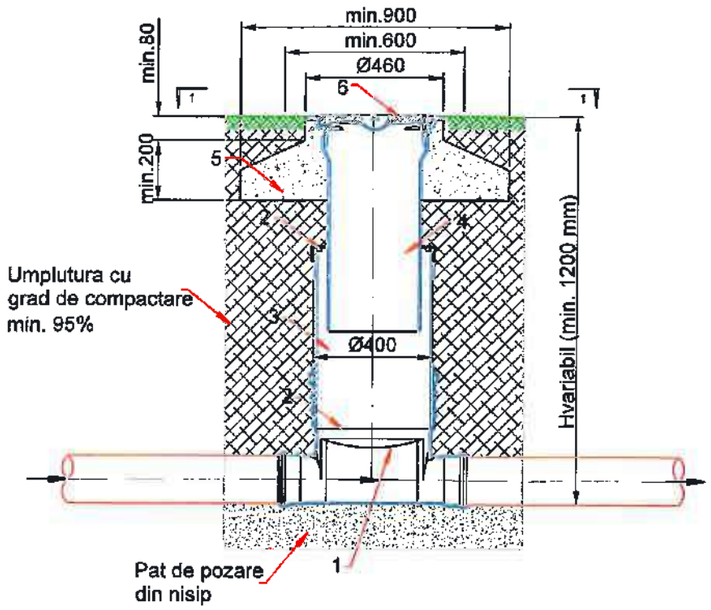

CAMIN DE CANALIZARE DIN MATERIAL PLASTIC D 400 mm (cu apa subterana)

Dext racord 160 mm
Sectiunea 2 - 2
Scara 1:20

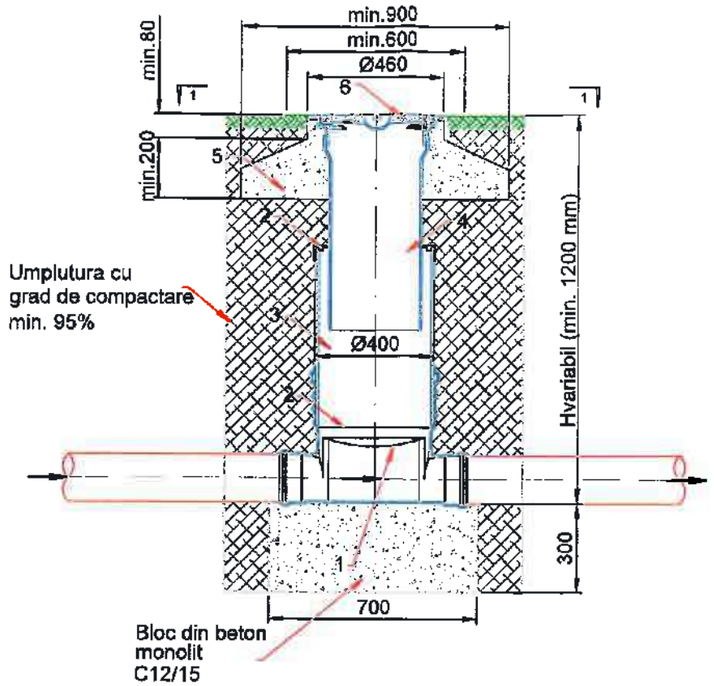

Nota:

1. Aceasta plansa se va corela cu specificatiile relevante si alte planse de referinta.
2. Toate dimensiunile si cotele vor fi verificate pe teren inainte de inceperea lucrarilor
3. Toate dimensiunile sunt in milimetri daca nu este specificat altfel.
4. Toate cotele sunt in metri daca nu este specificat altfel.
5. Dimensiunile conductelor sunt in milimetri
6. Caminele de racord vor fi montate in afara limitei de proprietate, iar pozitia acestora cat si a racordurilor va fi stabilita de catre Contractor, la executie

CAMIN DE CANALIZARE DIN MATERIAL PLASTIC D 400 mm (fara apa subterana)

Dext racord 160 mm
Sectiunea 1 - 1
Scara 1:20

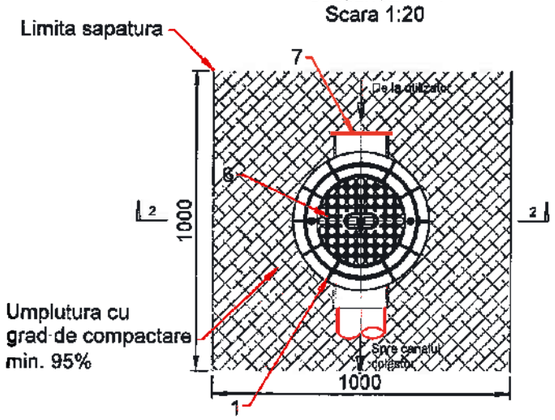

CAMIN DE CANALIZARE DIN MATERIAL PLASTIC D 400 mm (cu apa subterana)

Dext racord 160 mm
Sectiunea 1 - 1
Scara 1:20

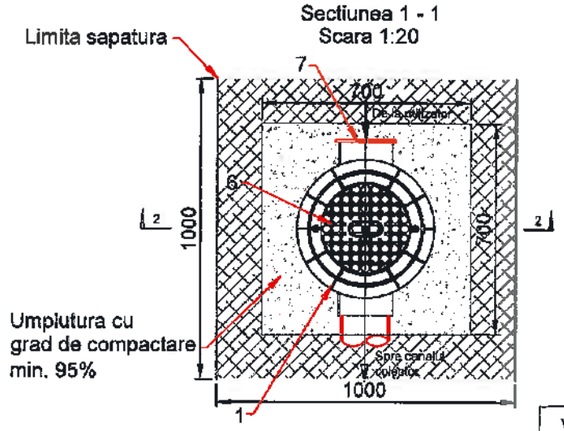

LEGENDA:

1 - Radier camin din material plastic
2 - Garnitura etansare
3 - Coloana camin din material plastic
4 - Tub telescopic pentru camine din material plastic, D 400 mm
5 - Inel din beton pentru camine din material plastic D 400 mm
6 - Capac din material compozit necarosabil
7 - Dop de capat din material plastic, De 160 mm

VERIFICATOR					
SPECIFICAȚIE	NUME	SEMNĂTURA	CERINȚA	REFERAT/EXPERTIZA	NR./DATA
PROIECTANT GENERAL: S.C. MBR STUDIO PLAN S.R.L. C.I.F. 40719596 - TEL. 0745.882.788		PROIECTANT SP. INSTALAȚII: S.C. RUDMIS GROUP S.R.L. J27/341/2011 RO 28418977 e-mail:rudmisgroup@gmail.com		Beneficiar: COMUNA SOLESTI	PROIECT NR. 30/2022
SEF PROIECT	Arh. Mihai Bura		Scara: %	Titlu proiect: CONSTRUIRE CENTRU COMUNITAR INTEGRAT IN COMUNA SOLESTI, JUDETUL VASLUI	FAZA PTh. + D.E.
PROIECTAT	Ing. Chiponca Alin		DATA 2022	Amplasament: sat Solesti, com. Solesti, jud. Vaslui	
DESENAT	Ing. Chiponca Alin			Titlu plansa: INSTALATII SANITARE DETALIU CAMIN CANALIZARE DIN MATERIAL PLASTIC D 400 MM	PLANSA NR.: IS 08

spatiu verde neamenajat

NOTA
- Conductele de legatura la radiatoare vor fi din PPR cu Ø 20 mm;
- Trecerea conductelor (tur - retur) prin pereţi si plansee se va face prin intermediul manşoanelor de protecţie din ţeavă metalică;
- Conductele de distributie si coloanele se pot masca doar dupa ce se vor izola cu izolatie termica;
- Subtraversările usilor se vor realiza in tub de protectie;
- Instalatiile de incalzire se vor realiza cu respectarea tehnologiilor de executie, in conformitate cu prevederile Normativului I13/2015.

SE VOR RESPECTA IN MOD OBLIGATORIU DE CATRE "CONSTRUCTOR" NORMELE SI LEGISLATIA DE PROTECTIA MUNCII IN VIGOARE

CATEGORIA DE IMPORTANTA - C
CLASA DE IMPORTANTA - III
GRAD DE REZISTENTA LA FOC - II

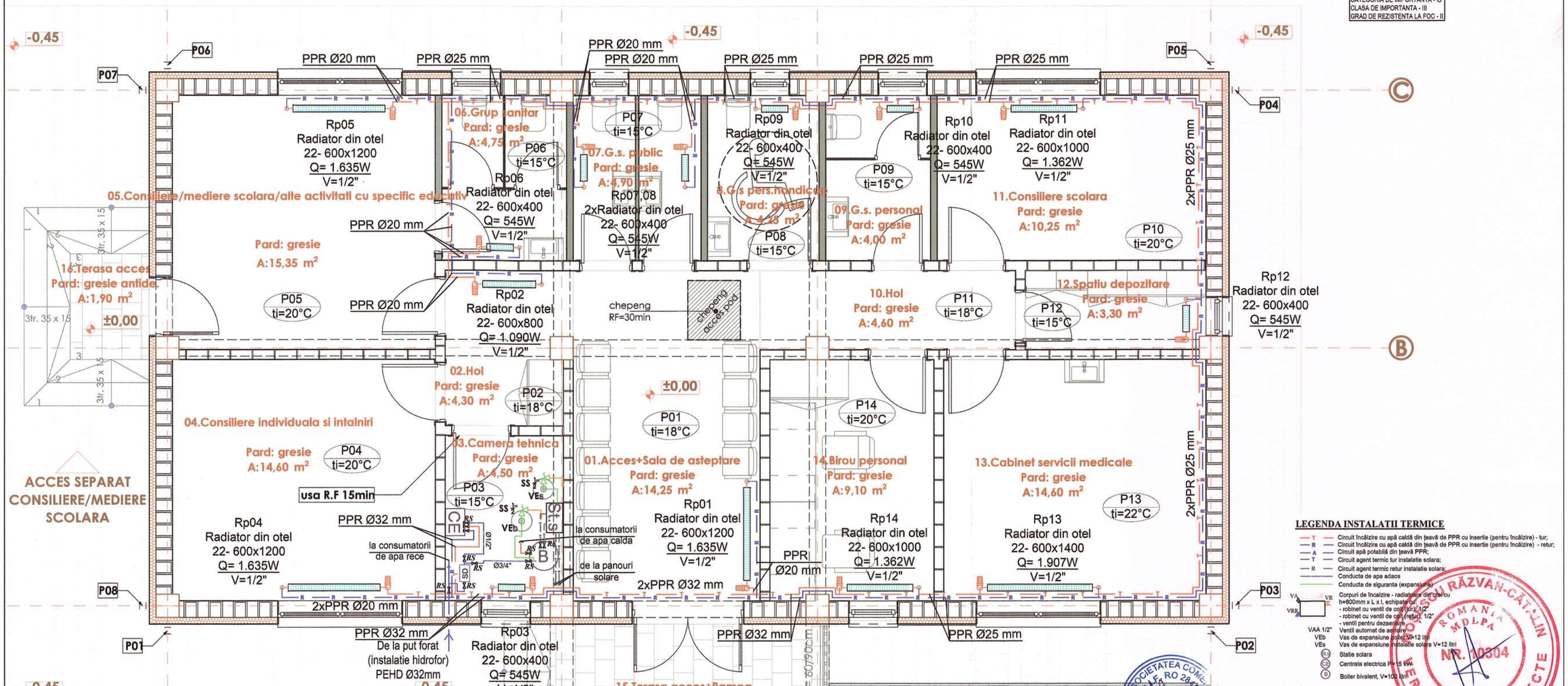

LEGENDA INSTALATII TERMICE

- T — Circuit încălzire cu apă caldă din ţeavă de PPR cu insertie (pentru încălzire) - tur;
- R — Circuit încălzire cu apă caldă din ţeavă de PPR cu insertie (pentru încălzire) - retur;
- A — Circuit apă potabilă din ţeavă PPR;
- T — Circuit agent termic tur instalatie solara;
- R — Circuit agent termic retur instalatie solara;
- Conducta de apa adaos
- Conducta de siguranta (expansiune)
- Corpuri de încalzire - radiatoare din otel cu h=600mm x L x l, echipate cu:
  - robinet cu ventil de control 1/2"
  - robinet cu ventil de cod (retur) 1/2"
  - ventil pentru dezaerisire
- VAA 1/2" Ventil automat de aerisire
- VEb Vas de expansiune solar V=12 litri
- VEs Vas de expansiune instalatie solara V=12 litri
- Statie solara
- Centrala electrica P=15 kW
- Boiler bivalent, V=100 litri

spatiu verde neamenajat

VERIFICATOR			
SPECIFICAŢIE	NUME	SEMNĂTURA	CERINŢA
SEF PROIECT	Arh. Mihai Bura		Scara: 1:50
PROIECTAT	ing. Chiponca Alin		DATA 2022
DESENAT	ing. Chiponca Alin		

PROIECTANT GENERAL:
S.C. MBR STUDIO PLAN S.R.L.
C.I.F. 40719596 - TEL. 0745.682.785
mbr STUDIO PLAN

PROIECTANT SP. INSTALATII:
S.C. RUDMIS GROUP S.R.L.
J27/3412/2011 - RO 28418977
e-mail:rudmisgroup@gmail.com
Rudmis Group

REFERAT/EXPERTIZA — NR./DATA

Beneficiar: COMUNA SOLESTI

PROIECT NR. 30/2022

Titlu proiect: CONSTRUIRE CENTRU COMUNITAR INTEGRAT IN COMUNA SOLESTI, JUDETUL VASLUI

FAZA PTh. + D.E.

Amplasament: sat Solesti, com. Solesti, jud. Vaslui

Titlu plansa: INSTALATII TERMICE PLAN PARTER

PLANSA NR.: It 01

ROMANIA MDLPA VERIFICATOR PROIECTE NR. 10304 INGINER RĂZVAN-CĂTĂLIN

NOTA

- Conductele de legatura la radiatoare vor fi din PPR cu Ø 20 mm;
- Trecerea conductelor (tur - retur) prin pereţi si plansee se va face prin intermediul manşoanelor de protecţie din ţeavă metalică;
- Conductele de distributie si coloanele se pot masca doar dupa ce se vor izola cu izolatie termica;
- Subtraversarile usilor se vor realiza in tub de protectie;
- Instalatiile de incalzire se vor realiza cu repectarea tehnologiilor de executie, in conformitate cu prevederile Normativului I13/2015.

SE VOR RESPECTA IN MOD OBLIGATORIU DE CATRE "CONSTRUCTOR" NORMELE SI LEGISLATIADE PROTECTIA MUNCII IN VIGOARE

PARTER

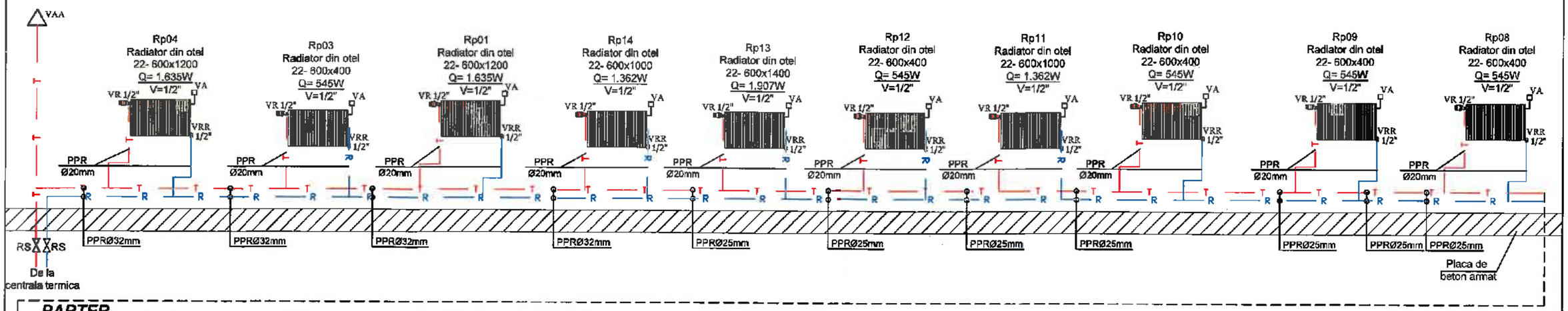

PARTER

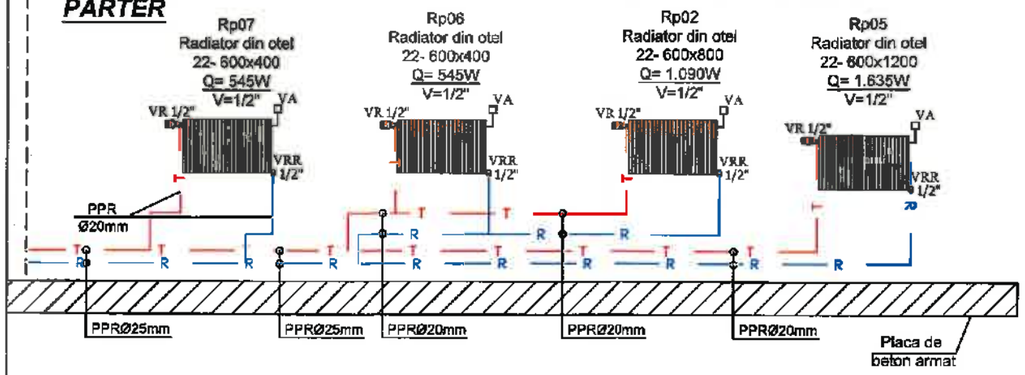

LEGENDA INSTALATII TERMICE :

- Circuit încălzire cu apă caldă din ţeavă de PPR cu insertie (pentru încălzire) - tur
- Circuit încălzire cu apă caldă din ţeavă de PPR cu insertie (pentru încălzire) - retur
- Corpuri de încalzire - radiatoare din otel cu h=600mm x L x l, echipate cu:
  - robinet cu ventil de colţ (tur), 1/2"
  - robinet cu ventil de colţ (retur), 1/2"
  - ventil pentru dezaerisire
- VAA 1/2" Ventil automat de aerisire

ROSESCU RĂZVAN-CĂTĂLIN
MEMBRU ÎNCADRAT
NR. 14504
INGINER
VERIFICATOR PROJECTE

SOCIETATEA COMERCIALA C.I.F. RUDMIS GROUP

VERIFICATOR					
SPECIFICAŢIE	NUME	SEMNATURA	CEINTA	REFERAT/EXPERTIZA	NR./DATA
PROIECTANT GENERAL: S.C. MBR STUDIO PLAN S.R.L. C.I.F. 40719696 - TEL. 0745.682.786 mbr STUDIO PLAN		PROIECTANT SP. INSTALATII: S.C. RUDMIS GROUP S.R.L. J27/341/2011 RO 28416977 e-mail:rudmisgroup@gmail.com Rudmis Group		Beneficiar: COMUNA SOLESTI	PROIECT NR. 30/2022
				Titlu proiect: CONSTRUIRE CENTRU COMUNITAR INTEGRAT IN COMUNA SOLESTI, JUDETUL VASLUI	FAZA PTh. + D.E.
SEF PROIECT	Arh. Mihai Bura		Scara: %	Amplasament: sat Solesti, com. Solesti, jud. Vaslui	
PROIECTAT	ing. Chiponca Alin		DATA 2022	Titlu plansa: INSTALATII TERMICE SCHEMA COLOANELOR- RADIATOARE	PLANSA NR.: It 02
DESENAT	ing. Chiponca Alin				

NOTA:

- Centrala termica ce se va monta va avea agrement tehnic si aviz ISCIR pentru montaj;
- Centrala termica va fi complet automatizata, pentru functiunare fara supraveghere permanenta si va indeplini conditiile impuse de NT PEE 2008, PT A1 si colectia ISCIR;
- Prezenta plansa se va citi impreuna cu partea scrisa si piesele desenate aferente proiectului;
- Circuitele de alimentare al centralelor electrice, vor fi protejate cu intrerupatoare automate cu protectie diferentiala de mare sensibilitate, conform detaliilor din proiectul de instalatii electrice.

SE VOR RESPECTA ÎN MOD OBLIGATORIU DE CATRE "CONSTRUCTOR" NORMELE SI LEGISLATIADE PROTECTIA MUNCII IN VIGOARE

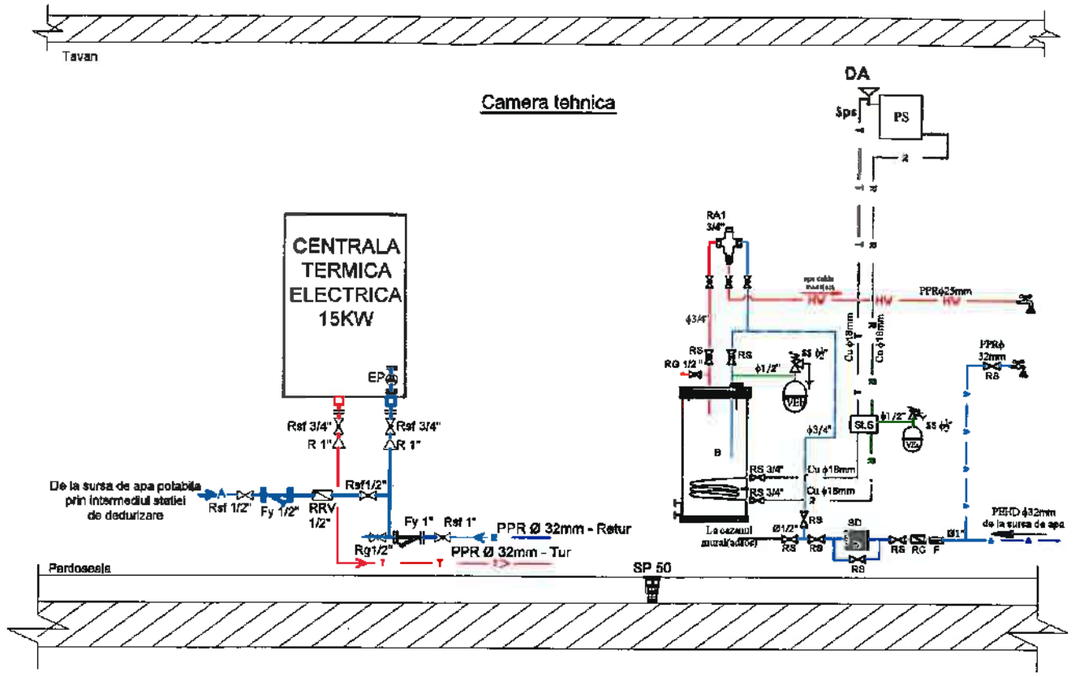

LEGENDA

T	Circuit încălzire cu apă caldă din ţeavă de PPR cu insertie (pentru încălzire) - tur;
R	Circuit încălzire cu apă caldă din ţeavă de PPR cu insertie (pentru încălzire) - retur;
A	Circuit apă potabilă din ţeavă PPR;
T	Circuit agent termic tur instalatie solara;
R	Circuit agent termic retur instalatie solara;
	Conducta de apa adaos
	Conducta de siguranta (expansiune)
Rsf	Robinet cu sfera si mufe, cu secţiunea totală de trecere, Pn=6 bar;
RRV	Robinet de reţinere cu ventil şi mufe (antiretur) - Pn 6 bar;
Fy	Filtre pentru impurităţi tip "y" cu mufe - Pn 6 bar;
EP	Electropompa circuit de incalzire;
CZ	Centrala termica electrica, complet echipata;
Rg	Robinet de golire 1/2".
R	Reductie 1"-3/4"
B	Boiler bivalent 100 l;
VEb	Vas de expansiune sanitar ACS, V=12 Lt.
VEs	Vas de expansiune solar, V=12 Lt.
RS	Robinet cu sfera, cu sectiune de trecere totala si parghie de manevra;
RC	Robinet clapet (de retinere) - supapa de sens cu clapet;
RA	Vana termostatica de amestec cu 3 cai;
SS	Supapa de siguranta cu declansare la 3,00 bar sau reglabila 0 - 10 bar;
DA	Dezaerator automat de coloana, cu valva de izolare;
SD	Statie dedurizare
StS	Statie solara
PS	Panou solar cu 12 tuburi vidate
SP	Sifon de pardoseala

CONDITII TEHNICE:

- Lucrarile la instalatiile termomecanice se vor face in conformitate cu prevederile normativelor I13/2015, I9/1915, NT PEE 2008, P118/1999, PT A1/2010, C9/2010, Colectia ISCIR, Legea 10/1995 cu completarile ulterioare si Ghidul GP051 - 2000, STAS-urile la care se refera, precum si instructiunile prevazute in cartile tehnice ale utilajelor care se monteaza, de catre persoane juridice atestate si cu personal autorizat de catre ISCIR;
- Materialele folosite vor corespunde conditiilor tehnice de receptie, marcare, livrare si documentelor de garantie prevazute in STAS-uri si prescriptii tehnice;
- Materialele folosite vor fi omologate si insotite de buletine de calitate emise de producator;
- Dupa terminarea lucrarilor de montaj, instalatia se va supune probelor de rezistenta si etanseitate la presiune hidraulica;
- Procesele verbale de probe, incercari si lucrari ascunse se vor atasa la cartea constructiei.

VERIFICATOR					
SPECIFICAŢIE	NUME	SEMNATURA	CERINŢA	REFERAT/EXPERTIZA	NR./DATA
PROIECTANT GENERAL: S.C. MBR STUDIO PLAN S.R.L. C.I.F. 40719696 - TEL. 0745.682.785 mbr STUDIO PLAN		PROIECTANT SPECIALITATI: S.C. RUDMIS GROUP S.R.L. J27/341/2011 RO 28418977 e-mail:rudmisgroup@gmail.com Rudmis Group		Beneficiar: COMUNA SOLESTI	PROIECT NR. 30/2022
SEF PROIECT	Arh. Mihai Bura		Scara: %	Titlu proiect: CONSTRUIRE CENTRU COMUNITAR INTEGRAT IN COMUNA SOLESTI, JUDETUL VASLUI	FAZA PTh. + D.E.
PROIECTAT	ing. Chiponca Alin		DATA 2022	Amplasament: sat Solesti, com. Solesti, jud. Vaslui	
DESENAT	ing. Chiponca Alin			Titlu plansa: INSTALATII TERMICE SCHEMA TERMOMECANICA	PLANSA NR.: It 03

ROMANIA MOLDOVA ROŞESCU RĂZVAN-CĂTĂLIN NR. 10304 INGINER VERIFICATOR PROIECTE

SOCIETATE COMERCIALA RUDMIS GROUP SRL C.I.F. RO 28418977 J27/341/2011 NEAMT